italjet moto

Catalogo parti di ricambio
Spare parts catalogue
Catalogue pièces detachees
Ersatzteilkatalog
Catalogo piezas de repuesto

Torpedo 150

italjet moto	INDICE PER LA RICERCA E LA CONSULTAZIONE DELLE TAVOLE SUMMARY FOR THE SEARCH AND REFERENCE OF THE TABLESINDICE TABLES DE MATIERES POUR LA RECHER. ET LA CONSULT. DES TABLES ZUSAMMENFASSUNG FÜR DIE SUCHE UND KONSULTIERUNG DER TAFELN PARA LA BUSCA Y CONSULTACION DE LAS TABLAS	Torpedo 150

T. 1 : CARTER COMPLETO - CRANCKCASE, ASSY - CARTER COMPLET - KURBELWELLENGEHÄUSE, KPL. - CARTER COMPLETO

T. 2 : COPERCHIO DEL CARTER SINISTRO - LEFT CRANKCASE COVER - COUVERCLE DU CARTER MOTEUR GAUCHE - LINKER KURBELGEÄUSEDECKEL - CUBIERTA DE CARTER DE MOTOR IZQUIERDO

T. 3 : COPERCHIO DEL CARTER DESTRO - RIGHT CRANKCASE COVER - COUVERCLE DU CARTER MOTEUR DROIT - RECHTER KURBELGEÄUSEDECKEL - CUBIERTA DE CARTER DE MOTORDERECHO

T. 4 : COPERCHIO TESTA - CYLINDER HEAD COVER - COUVERCLE CULASSE - ZYLINDERKOPFABDECKUNG - TAPA CULATA

T. 5 : TENDICATENA - CHAIN TENSIONER - TENDEUR DE CHAÎNE - KETTENSPANNER - TENSOR DE CADENA

T. 6 : GRUPPO TESTA-VALVOLE - HEAD-VALVES - ENSAMBLE CULASSE-SOUPAPES - EINHEIT KOPF-VENTIL - CONJUNTO CULATA - VÁLVULAS

T. 7 : TESTA E RACCORDO D'AMMISSIONE - CYLINDER HEAD AND INDUCTION PIPE - CULASSE ET RACCORD D'ADMISSION - ZYLINDERKOPF UND ANSAUGSTUTZEN - CULATA Y RACOR DE ADMISION

T. 8 : CILINDRO - CYLINDER - CYLINDRE - ZYLINDER - CILINDRO

T. 9 : VOLANO MAGNETE - FLYWHEEL MAGNETO - VOLANT MAGNETIQUE - LICHTMASCHINE - VOLANTE MAGNETICO

T. 10 : ALBERO MOTORE-PISTONE - CRANKSHAFT-PISTON - VILEBREQUIN-PISTON - KURBELWELLE-KOLBEN - CIGÜEÑAL-PISTÓN

T. 11 : PULEGGIA MOTRICE - DRIVING PULLEY - POULIE MOTRICE - TREIBENDE RIEMENSCHEIBE - POLEA MOTRIZ

T. 12 : PULEGGIA CONDOTTA FRIZIONE - CLUTCH DRIVEN PULLEY - POULIE ENTRAÎNÉE EMBRAYAGE - GEFÜHRTE KUPPLUNGSSCHEIBE - POLEA CONDUCIDA EMBRAGUE

T. 13 : TRASMISSIONE CAMBIO - GEAR TRANSMISS. - TRANSMISSION CHANG. VIT. - SCHALTZUG - TRANSMISIÓN CAMBIO

T. 14 : POMPA OLIO - OIL PUMP - POMPE D'HUILE - ÖLPUMPE - BOMBA DE ACEITE

T. 15 : POMPA ACQUA - WATER PUMP - POMPE A EAU - WASSERPUMPE - BOMBA AGUA

T. 16 : AVVIAMENTO ELETTRICO - ELECTRIC STARTER - DÉMARRAGE ÉLECTRIQUE - ELEKTRISCHER START - ARRANQUE ELÉCTRICO

T. 17 : CARBURATORE - CARBURETTOR - CARBURATEUR - VERGASER - CARBURADOR

T. 18 : TELAIO - FRAME - CHASSIS - RAHMEN - CHASIS

T. 19 : FORCELLA ANTERIORE-PARAFANGO ANTERIORE - FRONT FORK-FRONT MUDGUARD - FOURCHE AV.-GARDEBOUE AV. - VORDERRADGABEL-VORDERKOTFLÜGEL - HORQUILLA DELANTERA-GUARDABARRO DEL.

T. 20 : RUOTA ANTERIORE - FRONT WHEEL - ROUE AV. - VORDERRAD - RUEDA DELANTERA

T. 21 : CAVALLETTO CENTRALE-PEDANE - CENTRAL STAND-FOOTRESTS - BEQUILLE CENTRALE-REPOSE-PIEDS - MITTELSTANDER-FUßBLECH - CABALLETE CENTRAL-ESTRIBOS

T. 22 : MOTORE-IMPIANTO DI RAFFREDDAMENTO - ENGINE-INSTALLATION DE REFROIDISSEMENT - MOTEUR-INSTALLATION DE REFROIDISSEMENT - MOTOR-KÜHLSYSTEM - INSTALACIÓN DE ENFRIAMIENTO

T. 23 : SOSPENSIONE POSTERIORE - REAR SUSPENSION - SUSPENSION AR. - HINTERE AUFHÄNGUNG - SUSPENSIÓN TRASERA

T. 24 : RUOTA POSTERIORE - REAR WHEEL - ROUE AR. - HINTERRAD - RUEDA TRASERA

T. 25 : DISPOSITIVI ELETTRICI - ELECTRICAL DEVICES - DISPOSITIFS ELECTRIQUES - ELEKTRISCHE AUSRÜSTUNG - DISPOSITIVOS ELECTRICOS

T. 26 : MARMITTA - SILENCER - SILENCIEUX - AUSPUFFTOPF - SILENCIADOR

T. 27 : FILTRO ARIA - AIR FILTER - FILTRE À AIR - LUFTFILTER - FILTRO DE AIRE

T. 28 : PARAFANGO POSTERIORE - REAR MUDGUARD - GARDEBOUE AR. - HINTERER KOTFLÜGEL - GUARDABARROS TRASERO

T. 29 : MANUBRIO - HANDLEBARS - GUIDON - LENKER - MANILLAR

T. 30 : IMPIANTO FRENO ANTERIORE - FRONT BRAKE SYSTEM - CIRCUIT DE FREIN AV. - VORDERE BREMSANLAGE -

INSTALACIÓN FRENO DELANTERO

T. 31 : SERBATOIO CARBURANTE - FUEL TANK - RESERVOIR CARBURANT - BENZINTANK - TANQUE CARBURANTE

T. 32 : PROIETTORE - HEADLAMP - PROJECTEUR - SCHEINWERFER - FARO

T. 33 : FANALE POSTERIORE - TAIL LAMP - FEU AR. - RÜCKLEUCHTE - PILOTO

T. 34 : INDICATORI DI DIREZIONE ANTERIORI - FRONT DIRECTION INDICATORS - FEUX DE DIRECTION AVANT - VORDERE BLINKER - INDICADOR DE DIRECCION ANTERIOR

T. 35 : FIANCATE - SIDE COVERS - COUVERTURES LATERALE - SEITENVERKLEIDUNG - PROTECCIONES LATERALES

T. 36 : SCUDO ANTERIORE - FRONT SHIELD - TABLIER AV - FRONTVERKLEIDUNG - SCUDO DELANTERO

T. 37 : SELLA-PORTACASCO - SADDLE-CASE HELMET - SELLE-PORTE CASQUE - SITZBANK-SCHUTZHELMBEHÄLTER - SILLÍN-PORTA CASCO

T. 38 : GRUPPO STRUMENTI - INSTRUMENT UNIT - GR. INSTRUMENTS - INSTRUMENTENEINHEIT - INSTRUMENTACION

T. 39 : BATTERIA - BATTERY - BATTERIE - BATTERIE - BATERIA

T. 40 : PEDANA - FOOTBOARD - MARCHEPIED - FUßBRETT - ESTRIBO

T. 41 : PORTAPACCHI POSTERIORE - REAR CARRIER - PORTE BAGAGES AR. - GEPÄCKTRÄGER - PORTA-EQUIPAJES TRASEIRO

T. 42 : CONTROSCUDO - COUNTER SHIELD - CONTRE-TABLIER - FRONTSCHILD, INNEN - CONTRA ESCUDO

T. 43 : COPERCHI MANUBRIO - HANDLEBARS COVERS - COUVERCLES GUIDON - LENKERABDECKUNG - TAPAS MANILLAR

T. 44 : IMPIANTO FRENO POSTERIORE - REAR BRAKE SYSTEM - CIRCUIT DE FREIN AV. - HINTERE BREMSANLAGE - INSTALACIÓN FRENO TRASERO

T. 45 : COPERCHIO SERBATOIO ACQUA - WATER TANK COVER - COUVERCLE RESERVOIR EAU - DECKEL FÜR WASSERTANK - TAPA DEPÓSITO AGUA

T. 46 : ATTREZZI DI CORREDO - TOOLKIT - TROUSSE À OUTILS - WERKZEUG - EQUIPO DE HERRAMIENTAS

italjet moto	**CARTER COMPLETO** **CRANCKCASE, ASSY** **CARTER COMPLET** **KURBELWELLENGEHÄUSE, KPL.** **CARTER COMPLETO**	**T. 1** **Torpedo 150**

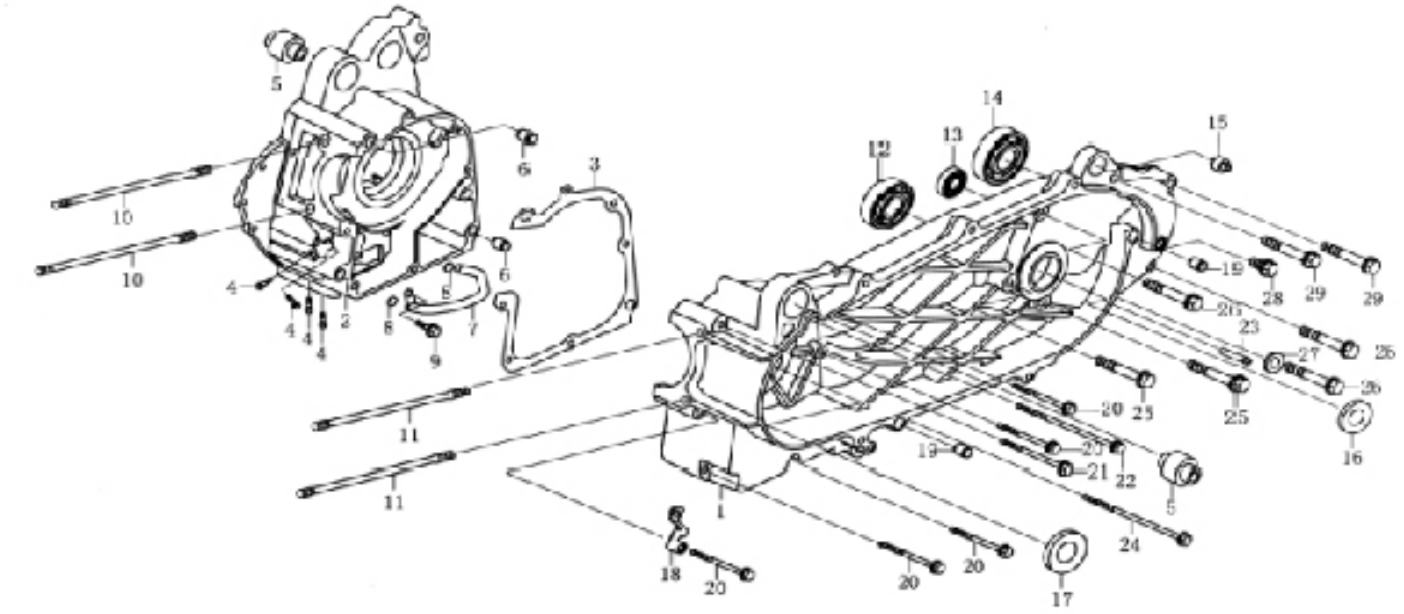

Pos. Nr. Pos. Pos. Pos.	Numero Number Numéro Nummer Número	Q.tà Q.ty Q.té M.ge C.ad	Nota Note Note Anm. Nota	Denominazione	Description	Désignation	Bezeichnung	Descripción
1	TOR00134	1		Carter Sx.	LH Crankcase	Carter G.	Kurbelwellengehäuse rechts	Cárter izq.
2	TOR00135	1		Carter Dx.	RH Crankcase	Carter D.	Kurbelwellengehäuse links	Cárter der.
3	TOR00002	1		Guarnizione carter	Crankcase gasket	Joint carter	Dichtung Kurbelwellengehäuse	Junta cárter
4	TOR00480	4		Vite M5×6	Screw M5×6	Vis M5×6	Schraube M5×6	Tornillo M5×6
5	TOR00119	2		Boccola	Bush	Douille	Buchse	Buje
6	TOR00001	2		Boccola di riferimento Ø10×14	Locating bush Ø10×14	Douille de référence Ø10×14	Bezugsbuchse Ø10×14	Centrador Ø10×14
7	TOR00008	1		Tubo entrata olio	Oil inlet hose	Tuyau entrée huile	Olansaugleitung	Tubo entrada de l'aceite
8	TOR00003	2		O-ring 9X1,7	O-Ring 9X1,7	O-Ring 9X1,7	O-Ring 9X1,7	Anillo 9X1,7
9	TOR00026	1		Bullone M6X12	Bolt M6X12	Boulon M6X12	Bolzen M6X12	Tornillo M6X12
10	TOR00131	2		Prigioniero	Stud bolt	Goujon	Stiftschraube	Espárrago
11	TOR00130	2		Prigioniero	Stud bolt	Goujon	Stiftschraube	Espárrago
12	TOR00108	1		Cuscinetto 22X50X14	Bearing 22X50X14	Roulément 22X50X14	Lager 22X50X14	Cojinete 22X50X14
13	TOR00470	1		Cuscinetto 6202	Bearing 6202	Roulément 6202	Lager 6202	Cojinete 6202
14	TOR00468	1		Cuscinetto 6004	Bearing 6004	Roulément 6004	Lager 6004	Cojinete 6004
15	TOR00007	1		Boccola	Bush	Douille	Buchse	Buje
16	TOR00502	1		Paraolio FB22X35X5	Oil seal FB22X35X5	Pare-huile FB22X35X5	Dichtring FB22X35X5	Sello de lub. FB22X35X5
17	TOR00004	1		Paraolio 25X40X8	Oil seal 25X40X8	Pare-huile 25X40X8	Dichtring 25X40X8	Sello de lub. 25X40X8
18	TOR00136	1		Staffa supporto filtro	Filter support bracket	Bride support filtre	Luftfilterbefestigung	Brida soporte filtro
19	TOR00001	2		Boccola di riferimento Ø10×14	Locating bush Ø10×14	Douille de référence Ø10×14	Bezugsbuchse Ø10×14	Centrador Ø10×14
20	TOR00006	5		Bullone M6×60	Bolt M6×60	Boulon M6×60	Bolzen M6×60	Tornillo M6×60
21	TOR00118	1		Bullone M6×70	Bolt M6×70	Boulon M6×70	Bolzen M6×70	Tornillo M6×70
22	TOR00005	1		Bullone M6×100	Bolt M6×100	Boulon M6×100	Bolzen M6×100	Tornillo M6×100

italjet moto	**CARTER COMPLETO** **CRANCKCASE, ASSY** **CARTER COMPLET** **KURBELWELLENGEHÄUSE, KPL.** **CARTER COMPLETO**	T. 1 **Torpedo 150**

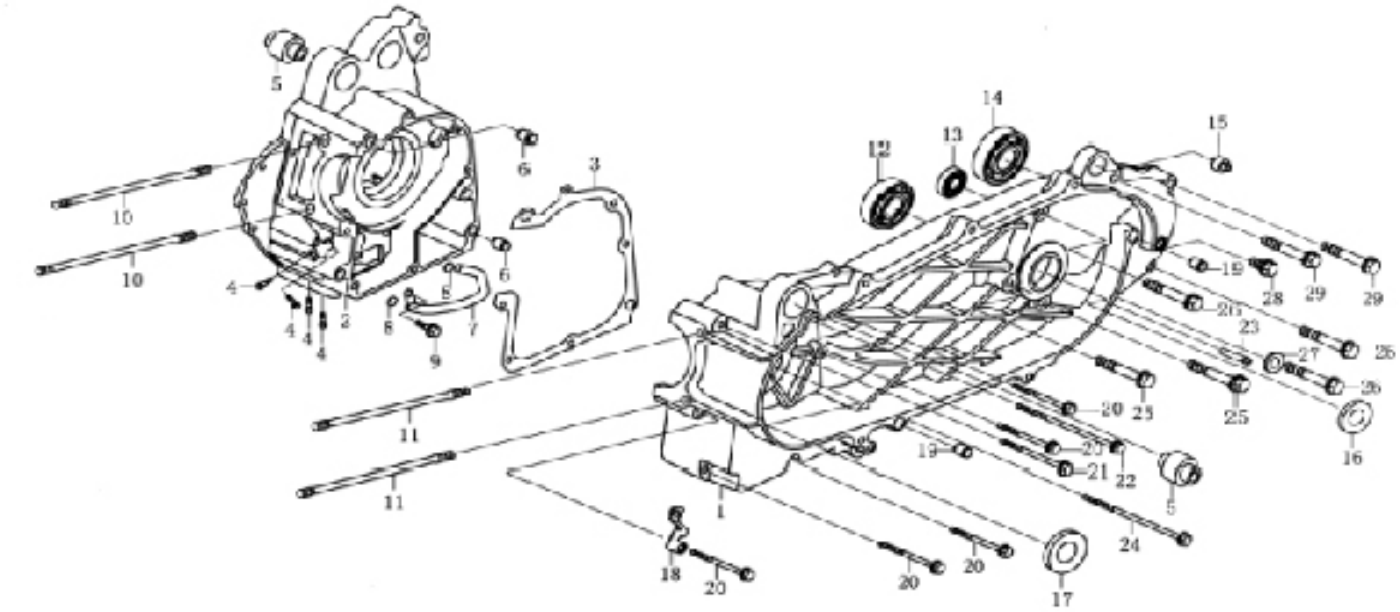

Pos. Nr. Pos. Pos. Pos.	Numero Number Numéro Nummer Número	Q.tà Q.ty Q.té M.ge C.ad	Nota Note Note Anm. Nota	Denominazione	Description	Désignation	Bezeichnung	Descripción
23	TOR00116	1		Raccordo 6×30	Joint.p. 6×30	Raccord 6×30	Stutzen 6×30	Racor 6×30
24	TOR00132	1		Bullone M6×105	Bolt M6×105	Boulon M6×105	Bolzen M6×105	Tornillo M6×105
25	TOR00111	2		Bullone M8×50	Bolt M8×50	Boulon M8×50	Bolzen M8×50	Tornillo M8×50
26	TOR00110	3		Bullone M8×45	Bolt M8×45	Boulon M8×45	Bolzen M8×45	Tornillo M8×45
27	TOR00024	1		Rondella Ø8	Washer Ø8	Rondelle Ø8	U.Scheibe Ø8	Arandela Ø8
28	TOR00109	1		Tappo M8	Plug M8	Bouchon M8	Verschluß M8	Tapón M8
29	TOR00133	2		Bullone M8×55	Bolt M8×55	Boulon M8×55	Bolzen M8×55	Tornillo M8×55

italjet moto	**COPERCHIO DEL CARTER SINISTRO** **LEFT CRANKCASE COVER** **COUVERCLE DU CARTER MOTEUR GAUCHE** **LINKER KURBELGEÄUSEDECKEL** **CUBIERTA DE CARTER DE MOTOR IZQUIERDO**	T. 2 **Torpedo 150**

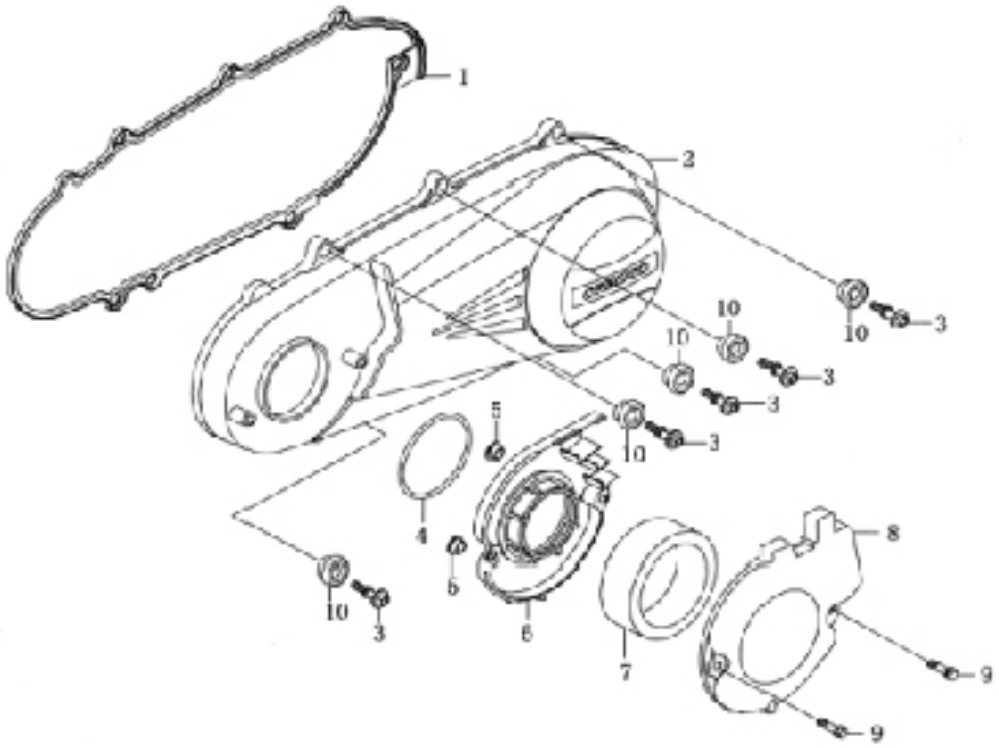

Pos. Nr. Pos. Pos. Pos.	Numero Number Numéro Nummer Número	Q.tà Q.ty Q.té M.ge C.ad	Nota Note Note Anm. Nota	Denominazione	Description	Désignation	Bezeichnung	Descripción
1	TOR00138	1		Guarnizione coperchio carter	Crankcase cover gasket	Joint couvercle carter	Dichtung Deckel Kurbelwellengehäuse	Junta tapa cárter
2	TOR00137	1		Coperchio carter Sx	Crankcase cover LH	Couvercle carter g.	Gehausedeckel links	Tapa carter izquierda
3	TOR00145	5		Vite fiss. coperchio	Cover sec. screw	Vis de fix. couvercle	Befestigungsschraube deckel	Tornillo fijación tapa
4	TOR00139	1		Guarnizione filtro	Packing	Joint du filtre	Filterdichtung	Junta
5	TOR00143	2		Boccola	Bush	Douille	Buchse	Buje
6	TOR00141	1		Scatola filtro	Filter box	Boîtier du filtre	Sicherungskasten	Caja del filtro
7	TOR00144	1		Elemento filtrante	Filtering element	Elément filtrant	Luftfilterelement	Filtro
8	TOR00142	1		Coperchio scatola filtro	Filter case cover	Couvercle boîte filtre	Filtergehäusedeckel	Tapa caja filtro
9	TOR00140	2		Bullone M6×18	Bolt M6×18	Boulon M6×18	Bolzen M6×18	Tornillo M6×18
10	TOR00146	5		Silent block	Puffer	Silent block	Silent block	Silent block

italjet moto	**COPERCHIO DEL CARTER DESTRO** **RIGHT CRANKCASE COVER** **COUVERCLE DU CARTER MOTEUR DROIT** **RECHTER KURBELGEÄUSEDECKEL** **CUBIERTA DE CARTER DE MOTORDERECHO**	**T. 3** **Torpedo 150**

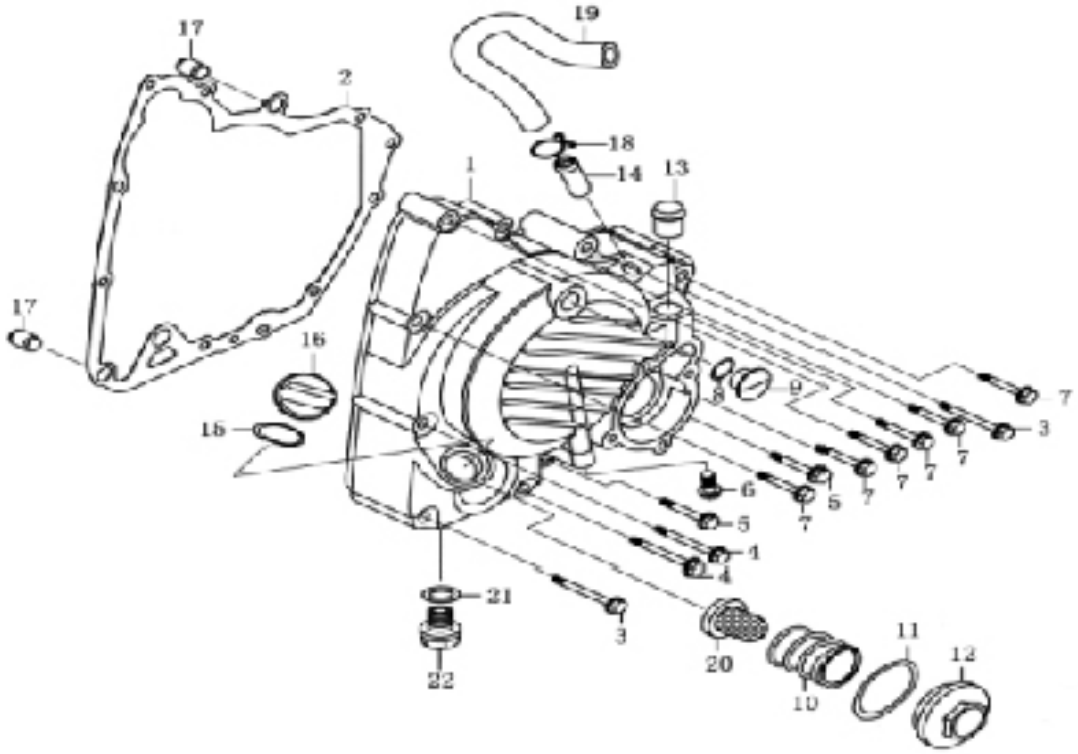

Pos. Nr. Pos. Pos. Pos.	Numero Number Numéro Nummer Número	Q.tà Q.ty Q.té M.ge C.ad	Nota Note Note Anm. Nota	Denominazione	Description	Désignation	Bezeichnung	Descripción
1	TOR00120	1		Coperchio carter Dx	Crankcase cover RH	Couvercle carter d.	Gehausedeckel rechts	Tapa carter derecha
2	TOR00121	1		Guarnizione coperchio carter	Crankcase cover gasket	Joint couvercle carter	Dichtung Deckel Kurbelwellengehäuse	Junta tapa cárter
3	TOR00006	2		Bullone M6×60	Bolt M6×60	Boulon M6×60	Bolzen M6×60	Tornillo M6×60
4	TOR00015	2		Bullone M6×50	Bolt M6×50	Boulon M6×50	Bolzen M6×50	Tornillo M6×50
5	TOR00013	2		Bullone M6×35	Bolt M6×35	Boulon M6×35	Bolzen M6×35	Tornillo M6×35
6	TOR00480	1		Vite M5×6	Screw M5×6	Vis M5×6	Schraube M5×6	Tornillo M5×6
7	TOR00014	6		Bullone M6×40	Bolt M6×40	Boulon M6×40	Bolzen M6×40	Tornillo M6×40
8	TOR00022	1		Guarnizione tappo	Packing for cap	Joint bouchon	Deckeldichtung	Junta tapón
9	TOR00021	1		Tappo di ispezione	Plug	Bouchon	Verschlußdeckel	Tapón
10	TOR00011	1		Molla	Spring	Ressort	Feder	Muelle
11	TOR00018	1		O-ring 35×3	O-Ring 35×3	O-Ring 35×3	O-Ring 35×3	Anillo 35×3
12	TOR00010	1		Tappo filtro olio	Oil filter plug	Bouchon filtre huile	Ölfilterverschluss	Tapa filtro aceite
13	TOR00016	1		Raccordo uscita acqua	Water outlet union	Raccord évacuation d'eau	Anschluß für Wasserblauf	Conexión salida agua
14	TOR00012	1		Raccordo sfiato	Breather pipe	Raccord pour vidange	Entlüftungsrohranschluß	Racor ventilación
15	TOR00017	1		O-ring 18×3	O-Ring 18×3	O-Ring 18×3	O-Ring 18×3	Anillo 18×3
16	TOR00009	1		Asta livello olio	Oil dipstick	Jauge niveau d'huile	Ölmeßstab	Varilla nivel aceite
17	TOR00020	2		Boccola di riferimento Ø10×14	Locating bush Ø10×14	Douille de référence Ø10×14	Bezugsbuchse Ø10×14	Centrador Ø10×14
18	TOR00516	1		Fascetta D12.5	Clamp D12.5	Collier D12.5	Schelle D12.5	Abrazadera D12.5
19	TOR00147	1		Tubo sfiato	Breather tube	Tuyau réniflard	Entlüftungsleitung	Tubo respiradero
20	TOR00019	1		Filtro olio	Oil filter	Filtre à huile	Ölfilter	Filtro de aceite
21	TOR00023	1		Rondella Ø12	Washer Ø12	Rondelle Ø12	U.Scheibe Ø12	Arandela Ø12
22	TOR00102	1		Tappo scarico olio M12×1.25	Oil exh. plug M12×1.25	Bouchon dech. huile M12×1.25	Oelablasschraube M12×1.25	Tapón de descarge aceite M

italjet moto	**COPERCHIO TESTA** **CYLINDER HEAD COVER** **COUVERCLE CULASSE** **ZYLINDERKOPFABDECKUNG** **TAPA CULATA**	**T. 4** **Torpedo 150**

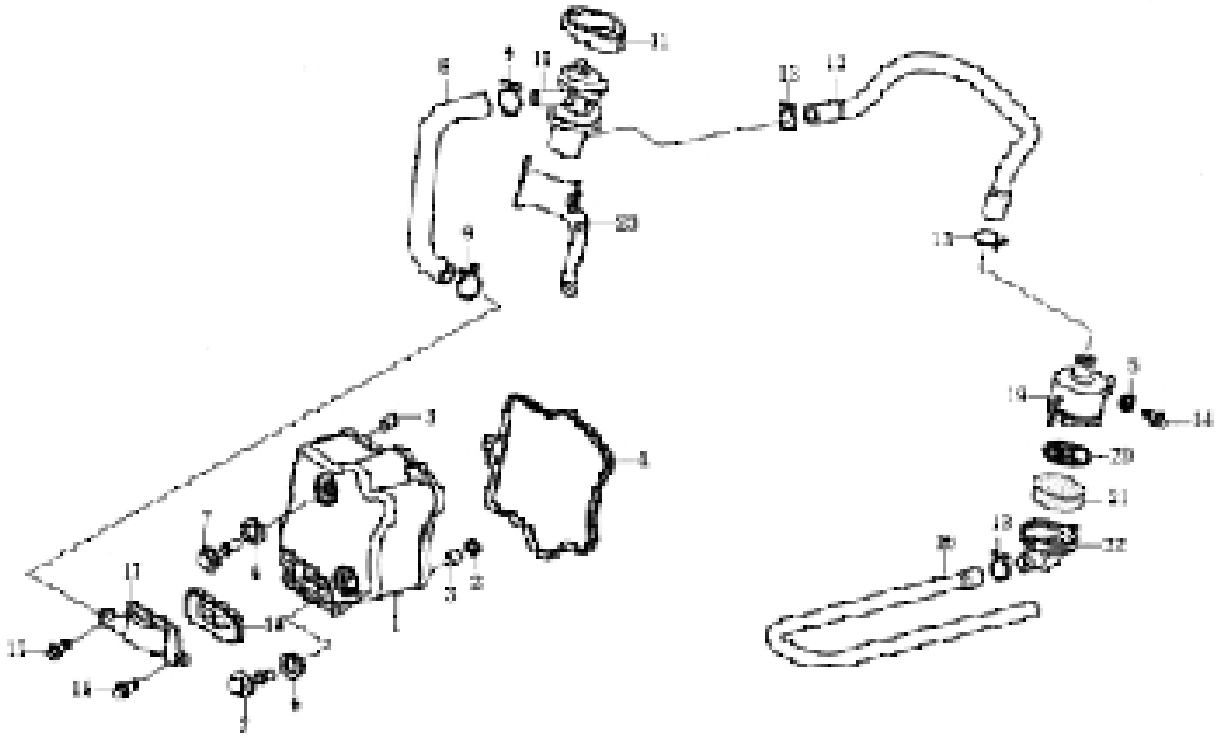

Pos. Nr. Pos. Pos. Pos.	Numero Number Numéro Nummer Número	Q.tà Q.ty Q.té M.ge C.ad	Nota Note Note Anm. Nota	Denominazione	Description	Désignation	Bezeichnung	Descripción
1	TOR00148	1		Coperchio testa	Cylinder head cover	Couvercle culasse	Zylinderkopfabdeckung	Tapa culata
2	TOR00150	1		Guarnizione	Packing	Joint	Dichtung	Junta
3	TOR00087	2		Boccola di riferimento Ø8×14	Locating bush Ø8×14	Douille de référence Ø8×14	Bezugsbuchse Ø8×14	Centrador Ø8×14
4	TOR00149	1		Guarnizione coperchio testa	Cylinder head cover gasket	Joint couvercle culasse	Dichtung Zylinderkopfabdeckung	Junta tapa culata
5	TOR00444	1		Rondella Ø6 D·Cr	Washer Ø6 D·Cr	Rondelle Ø6 D·Cr	U.Scheibe Ø6 D·Cr	Arandela Ø6 D·Cr
6	TOR00112	2		Guarnizione	Packing	Joint	Dichtung	Junta
7	TOR00151	2		Bullone fiss. testa	Cylinder head sec. bolt	Boulon fix. culasse	Zylinderkopfschraube	Tornillo fij. culata
8	TOR00201	1		Tubo ingresso aria	Air intake pipe	Tuyau entrée air	Luftzufuhrleitung	Tubo entrada aire
9	TOR00518	2		Fascetta A18	Clamp A18	Collier A18	Schelle A18	Abrazadera A18
10	TOR00205	1		Valvola controllo	Check Valve	Valve Anti-Retour	Rückschlagventil	Antirretorno
11	TOR00117	1		Supporto valvola	Valve bracket	Support soupape	Druckreglerhalterung	Soporte válvula
12	TOR00203	1		Tubo ingresso aria	Air intake pipe	Tuyau entrée air	Luftzufuhrleitung	Tubo entrada aire
13	TOR00519	3		Fascetta A16	Clamp A16	Collier A16	Schelle A16	Abrazadera A16
14	TOR00026	1		Bullone M6X12	Bolt M6X12	Boulon M6X12	Bolzen M6X12	Tornillo M6X12
15	TOR00504	2		Bullone M6×14-D·Cr	Bolt M6×14-D·Cr	Boulon M6×14-D·Cr	Bolzen M6×14-D·Cr	Tornillo M6×14-D·Cr
16	TOR00204	1		Tubo sfiato	Breather tube	Tuyau réniflard	Entlüftungsleitung	Tubo respiradero
17	TOR00202	1		Sfiato carter	Crankcase breather	Vidange carter	Entlüftergehäuse	Ventilación carter
18	TOR00210	1		Valvola sfiato testa	Cylinder head breather valve	Reniflard culasse	Kopflüftungsventil	Válvula alivio culata
19	TOR00206	1		Filtro aria	Air filter	Filtre à air	Luftfilter	Filtro de aire
20	TOR00207	1		Fermo	Retainer	Arrêt	Buchse	Sujetador
21	TOR00208	1		Elemento filtrante	Filtering element	Elément filtrant	Luftfilterelement	Filtro
22	TOR00209	1		Coperchio filtro	Air cleaner cover	Couvercle filtre à air	Luftfiltergehäuse	Tapa filtro de aire
23	TOR00152	1		Supporto valvola	Valve bracket	Support soupape	Druckreglerhalterung	Soporte válvula

italjet moto	**TENDICATENA** **CHAIN TENSIONER** **TENDEUR DE CHAÎNE** **KETTENSPANNER** **TENSOR DE CADENA**	T. 5 **Torpedo 150**

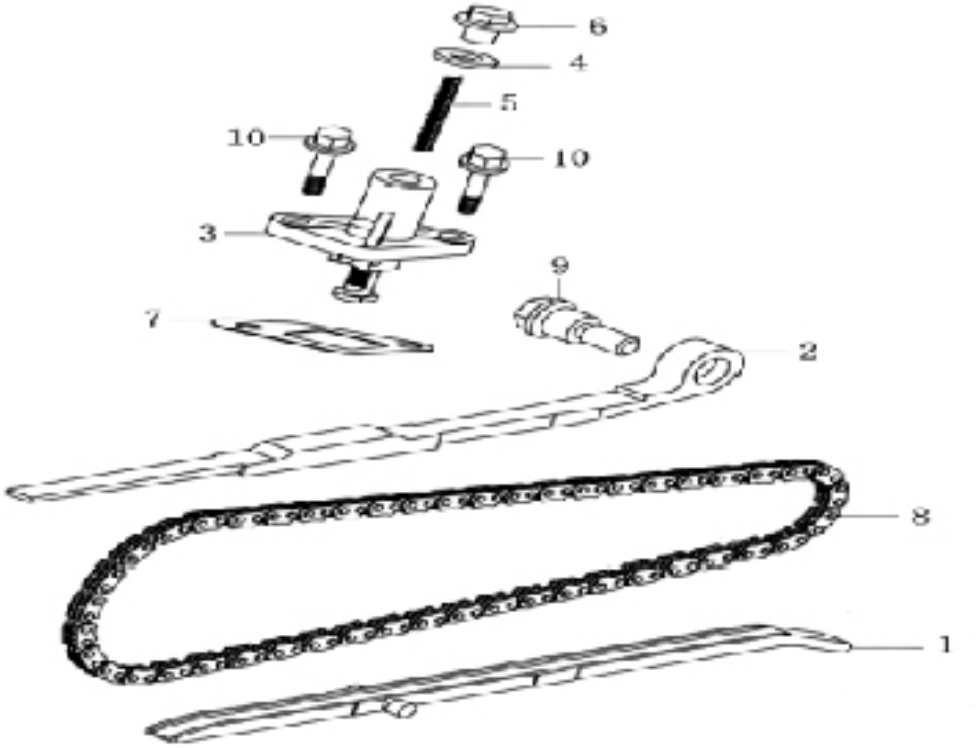

Pos. Nr. Pos. Pos. Pos.	Numero Number Numéro Nummer Número	Q.tà Q.ty Q.té M.ge C.ad	Nota Note Note Anm. Nota	Denominazione	Description	Désignation	Bezeichnung	Descripción
1	TOR00047	1		Pattino catena	Chain shoe	Doigt chaine	Gleitauflage	Patín cadena
2	TOR00052	1		Pattino catena	Chain shoe	Doigt chaine	Gleitauflage	Patín cadena
3	TOR00053	1		Tendicatena distribuzione	Timing chain tightener	Tendeur chaîne de distribution	Kettenspanner Ventilsteuerkette	Tensor cadena distribución
4	TOR00058	1		Rondella Ø8.5	Washer Ø8.5	Rondelle Ø8.5	U.Scheibe Ø8.5	Arandela Ø8.5
5	TOR00059	1		Molla	Spring	Ressort	Feder	Muelle
6	TOR00050	1		Bullone	Bolt	Boulon	Bolzen	Tornillo
7	TOR00048	1		Guarnizione tendicatena	Chain tightener gasket	Joint tend. de ch.	Kettenspannerdichtung	Junta tens. de cad.
8	TOR00040	1		Catena distribuzione	Timing chain	Chaîne de distribution	Ventilsteuerkette	Cadena distribuciòn
9	TOR00049	1		Perno	Pin	Pivot	Zapfen	Perno
10	TOR00051	2		Bullone M6×18	Bolt M6×18	Boulon M6×18	Bolzen M6×18	Tornillo M6×18

italjet moto	**GRUPPO TESTA-VALVOLE** **HEAD-VALVES** **ENSAMBLE CULASSE-SOUPAPES** **EINHEIT KOPF-VENTIL** **CONJUNTO CULATA - VÁLVULAS**	**T. 6** **Torpedo 150**

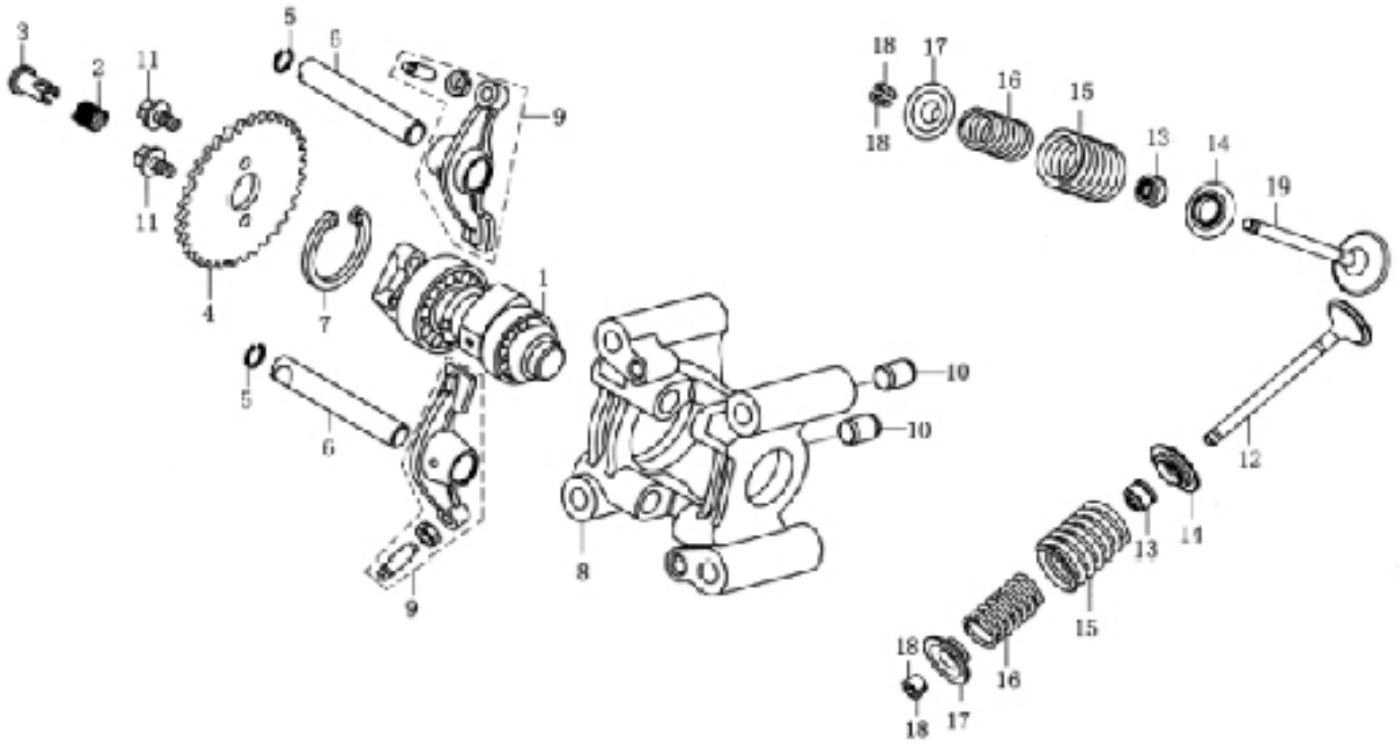

Pos. Nr. Pos. Pos. Pos.	Numero Number Numéro Nummer Número	Q.tà Q.ty Q.té M.ge C.ad	Nota Note Note Anm. Nota	Denominazione	Description	Désignation	Bezeichnung	Descripción
1	TOR00160	1		Albero a camme	Camshaft	Arbre à cames	Nockenwelle	Eje de excéntricas
2	TOR00069	1		Molla	Spring	Ressort	Feder	Muelle
3	TOR00070	1		Raccordo tubo olio	Oil channel joint	Raccord tuyau huile	Ölschlauchanschluß	Racor tubo aceite
4	TOR00158	1		Pignone	Pinion	Pignon	Ritzel	Piñón
5	TOR00510	2		Anello elastico Ø10	Circlip Ø10	Circlips Ø10	Sprengring Ø10	Anillo elastico Ø10
6	TOR00159	2		Perno bilanciere	Rocker shaft	Axe culbuteur	Kipphebel-Federwelle	Eje balancín
7	TOR00512	1		Anello elastico Ø42	Circlip Ø42	Circlips Ø42	Sprengring Ø42	Anillo elastico Ø42
8	TOR00157	1		Gr. supporto bilancieri	Rocker levers support	Ensemble support balanciers	Einheit Kipphebelhälter	Soporte brazo oscilante
9	TOR00161	2		Bilanciere	Lever	Balancier	Kipphebel	Balancin
10	TOR00020	2		Boccola di riferimento Ø10×14	Locating bush Ø10×14	Douille de référence Ø10×14	Bezugsbuchse Ø10×14	Centrador Ø10×14
11	TOR00113	2		Bullone fiss. pignone distrib.	Timing pinion sec. bolt	Boulon fix. pignon distrib.	Befestigungsbolzen Ritzel Ventilsteuerung	Tornillo fij. diñon distrib.
12	TOR00032	1		Valvola scarico	Exaust valve	Soupape d'éch.	Auslaßventil	Válvula de escape
13	TOR00041	2		Anello di tenuta valvola	Valve grommet	Segment tubulure	Ventildichtungsring	Reten vàlvula
14	TOR00027	2		Scodellino	Stop washer	Rondelle d'ar	Federaufnahme	Platillo
15	TOR00122	2		Molla esterna valvola	Valve outer spring	Ressort ext. soupape	Ventilaussenfeder	Muelle ext. valvula
16	TOR00029	2		Molla interna valvola	Valve inner spring	Ressort int. soupape	Ventilinnenfeder	Muelle int. valvula
17	TOR00030	2		Molla ritorno valvola	Valve return spring	Ressort retour soupape	Rückholfeder für Ventil	Muelle retorno válvula
18	TOR00031	4		Semiconi	Half cone	Demi-cônes	Halbkonusse	Semiconos
19	TOR00028	1		Valvola di aspirazione	Valve, in	Soupape d'admission	Ein. Ventil	Valvula de admision

italjet moto	**TESTA E RACCORDO D'AMMISSIONE** **CYLINDER HEAD AND INDUCTION PIPE** **CULASSE ET RACCORD D'ADMISSION** **ZYLINDERKOPF UND ANSAUGSTUTZEN** **CULATA Y RACOR DE ADMISION**	**T. 7** **Torpedo 150**

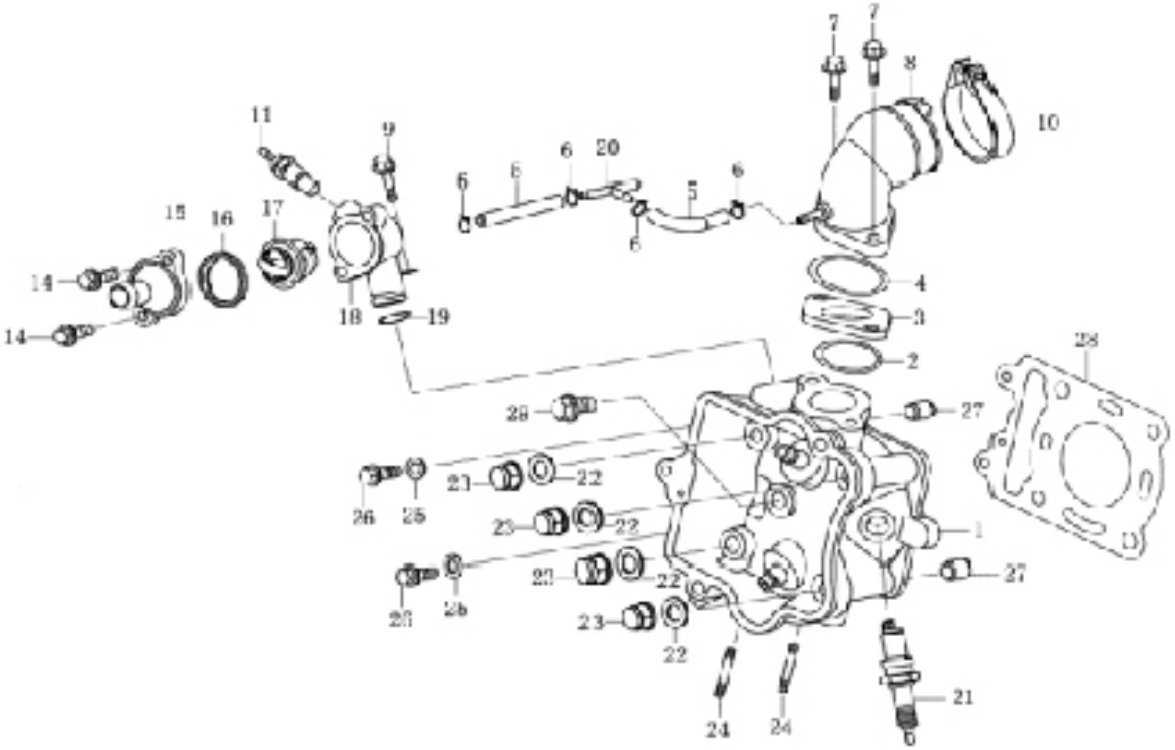

Pos. Nr. Pos. Pos. Pos.	Numero Number Numéro Nummer Número	Q.tà Q.ty Q.té M.ge C.ad	Nota Note Note Anm. Nota	Denominazione	Description	Désignation	Bezeichnung	Descripción
1	TOR00154	1		Testa cilindro	Cylinder head	Culasse	Zylinder Kopf	Culata
2	TOR00036	1		O-ring 27×2	O-Ring 27×2	O-Ring 27×2	O-Ring 27×2	Anillo 27×2
3	TOR00037	1		Guarnizione	Packing	Joint	Dichtung	Junta
4	TOR00035	1		O-ring 29.7×2.8	O-Ring 29.7×2.8	O-Ring 29.7×2.8	O-Ring 29.7×2.8	Anillo 29.7×2.8
5	TOR00115	2		Tubo	Tube	Tuyau	Schlauch	Tubo
6	TOR00517	4		Fascetta A6.5	Clamp A6.5	Collier A6.5	Schelle A6.5	Abrazadera A6.5
7	TOR00092	2		Bullone M6×22	Bolt M6×22	Boulon M6×22	Bolzen M6×22	Tornillo M6×22
8	TOR00153	1		Raccordo d'ammissione	Induction pipe	Raccord d'admission	Ansaugstutzen	Racor de admision
9	TOR00051	1		Bullone M6×18	Bolt M6×18	Boulon M6×18	Bolzen M6×18	Tornillo M6×18
10	TOR00038	1		Fascetta	Clamp	Collier	Schelle	Abrazadera
11	TOR00155	1		Sensore temperatura acqua	Water temperature sensor	Capteur température eau	Wassertemperaturfühler	Sensor temperatura de agu
14	TOR00097	2		Bullone M6×16	Bolt M6×16	Boulon M6×16	Bolzen M6×16	Tornillo M6×16
15	TOR00042	1		Coperchio termostato	Thermostat cover	Couvercle du thermostat	Thermostatabdeckung	Tapa del termostato
16	TOR00043	1		Anello di tenuta	Oil seal	Joint spie	Dichtring	Retén de aceite
17	TOR00046	1		Termostato	Bimetal, thermostatic	Thérmostat	Thermostat	Termostato
18	TOR00044	1		Sede termostato	Thermostat case	Boîtier du thermostat	Thermostatgehäuse	Caja del termostato
19	TOR00045	1		O-ring 14.8×1.9	O-Ring 14.8×1.9	O-Ring 14.8×1.9	O-Ring 14.8×1.9	Anillo 14.8×1.9
20	TOR00114	1		Raccordo a "T"	T coupling	Raccord en T	T-Anschlußstück	Unión en T
21	TOR00104	1		Candela	Spark.plug	Bougie	Zundkerze	Bujia
22	TOR00033	4		Rondella Ø8	Washer Ø8	Rondelle Ø8	U.Scheibe Ø8	Arandela Ø8
23	TOR00034	4		Dado cieco	Acorn nut	Ecrou borgne	Blindmutter	Tuerca tapa
24	TOR00103	2		Prigioniero tubo scarico	Exhaust pipe stud	Goujon tuyau echapp.	Stiftschraube Krummer	Espárrago tubo de escape
25	TOR00508	2		Rondella 6-D·Cr	Washer 6-D·Cr	Rondelle 6-D·Cr	U.Scheibe 6-D·Cr	Arandela 6-D·Cr
26	TOR00025	2		Bullone M6×25	Bolt M6×25	Boulon M6×25	Bolzen M6×25	Tornillo M6×25

italjet moto	**TESTA E RACCORDO D'AMMISSIONE** **CYLINDER HEAD AND INDUCTION PIPE** **CULASSE ET RACCORD D'ADMISSION** **ZYLINDERKOPF UND ANSAUGSTUTZEN** **CULATA Y RACOR DE ADMISION**	T. 7 **Torpedo 150**

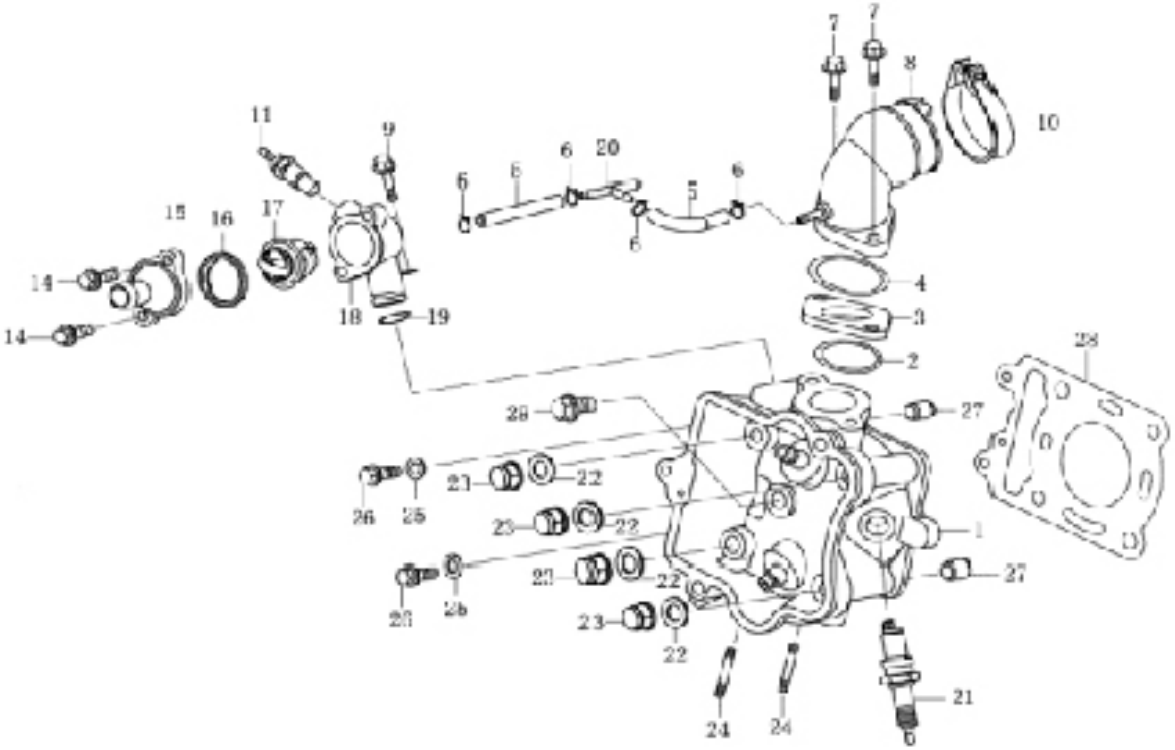

Pos. Nr. Pos. Pos. Pos.	Numero Number Numéro Nummer Número	Q.tà Q.ty Q.té M.ge C.ad	Nota Note Note Anm. Nota	Denominazione	Description	Désignation	Bezeichnung	Descripción
27	TOR00020	2		Boccola di riferimento Ø10×14	Locating bush Ø10×14	Douille de référence Ø10×14	Bezugsbuchse Ø10×14	Centrador Ø10×14
28	TOR00123	1		Guarnizione testa	Cylinder head gasket	Joint Culasse	Zylinderkopfdichtung	Junta de culata
29	TOR00039	1		Tappo	Plug	Bouchon	Verschluß	Tapón

italjet moto	**CILINDRO** **CYLINDER** **CYLINDRE** **ZYLINDER** **CILINDRO**	T. 8 **Torpedo 150**

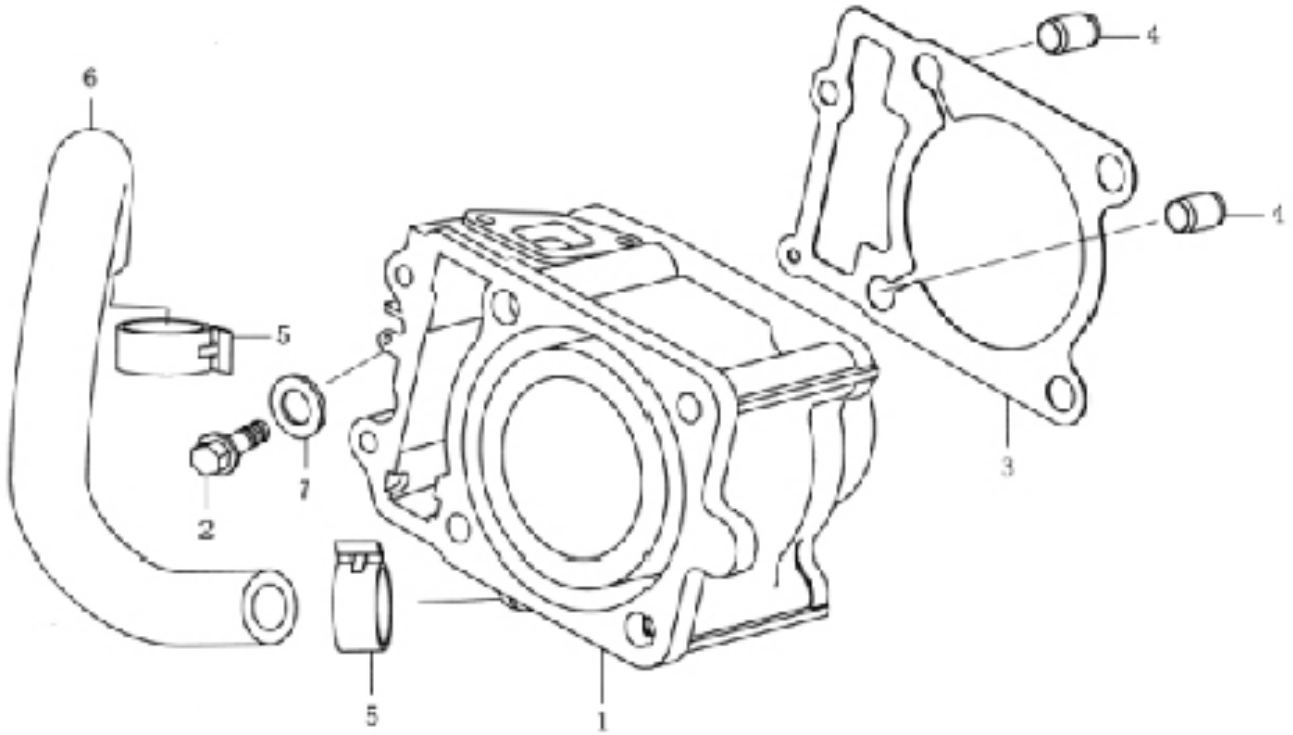

Pos. Nr. Pos. Pos. Pos.	Numero Number Numéro Nummer Número	Q.tà Q.ty Q.té M.ge C.ad	Nota Note Note Anm. Nota	Denominazione	Description	Désignation	Bezeichnung	Descripción
1	TOR00125	1		Cilindro	Cylinder	Cylindre	Zylinder	Cilindro
2	TOR00092	1		Bullone M6×22	Bolt M6×22	Boulon M6×22	Bolzen M6×22	Tornillo M6×22
3	TOR00124	1		Guarnizione cilindro	Cylinder gasket	Garniture cylindre	Zylinderdichtung	Junta cilindro
4	TOR00020	2		Boccola di riferimento Ø10×14	Locating bush Ø10×14	Douille de référence Ø10×14	Bezugsbuchse Ø10×14	Centrador Ø10×14
5	TOR00520	2		Fascetta B20	Clamp B20	Collier B20	Schelle B20	Abrazadera B20
6	TOR00156	1		Tubo ingresso acqua	Water intake pipe	Tuyau entrée eau	Wasserzufuhrleitung	Tubo entrada agua
7	TOR00508	1		Rondella 6-D·Cr	Washer 6-D·Cr	Rondelle 6-D·Cr	U.Scheibe 6-D·Cr	Arandela 6-D·Cr

italjet moto	**VOLANO MAGNETE** **FLYWHEEL MAGNETO** **VOLANT MAGNETIQUE** **LICHTMASCHINE** **VOLANTE MAGNETICO**	T. 9 **Torpedo 150**

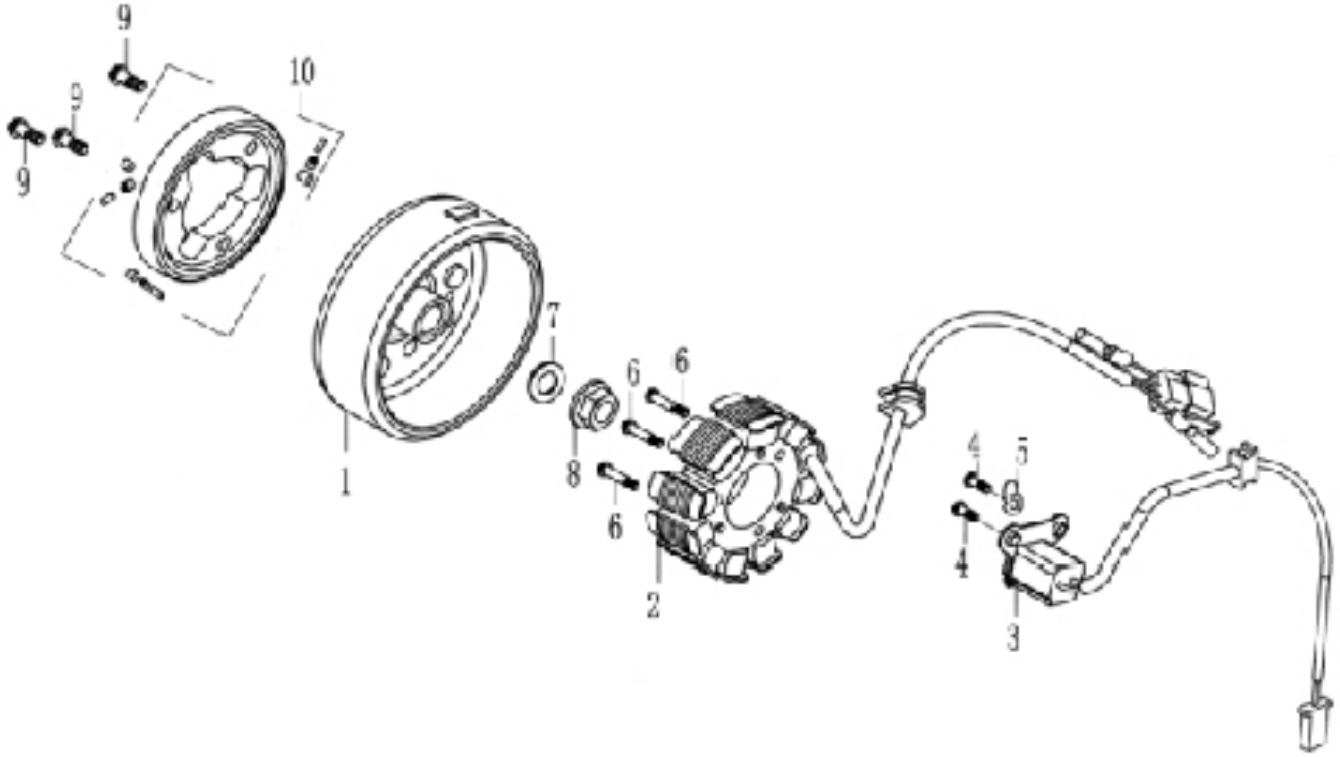

Pos. Nr. Pos. Pos. Pos.	Numero Number Numéro Nummer Número	Q.tà Q.ty Q.té M.ge C.ad	Nota Note Note Anm. Nota	Denominazione	Description	Désignation	Bezeichnung	Descripción
1	TOR00162	1		Rotore	Rotor	Rotor	Rotor	Rotor
2	TOR00163	1		Statore	Backplate	Stator	Ankerplatte	Estator
3	TOR00063	1		Pick-up	Pick-up	Capteur	Pick-up	Pick-up
4	TOR00061	2		Bullone M5×16	Bolt M5×16	Boulon M5×16	Bolzen M5×16	Tornillo M5×16
5	TOR00060	1		Passacavo	Grommet	Passe-câble	Kabeldurchgang	Pasacables
6	TOR00062	3		Bullone M5×30	Bolt M5×30	Boulon M5×30	Bolzen M5×30	Tornillo M5×30
7	TOR00071	1		Rondella 14×28×2	Washer 14×28×2	Rondelle 14×28×2	U.Scheibe 14×28×2	Arandela 14×28×2
8	TOR00067	1		Dado M14×1.25	Nut M14×1.25	Ecrou M14×1.25	Mutter M14×1.25	Tuerca M14×1.25
9	TOR00098	3		Vite M6×12	Screw M6×12	Vis M6×12	Schraube M6×12	Tornillo M6×12
10	TOR00100	1		Frizione	Clutch	Embrayage	Kupplung	Embrague

italjet moto	**ALBERO MOTORE-PISTONE** **CRANKSHAFT-PISTON** **VILEBREQUIN-PISTON** **KURBELWELLE-KOLBEN** **CIGÜEÑAL-PISTÓN**	T. 10 **Torpedo 150**

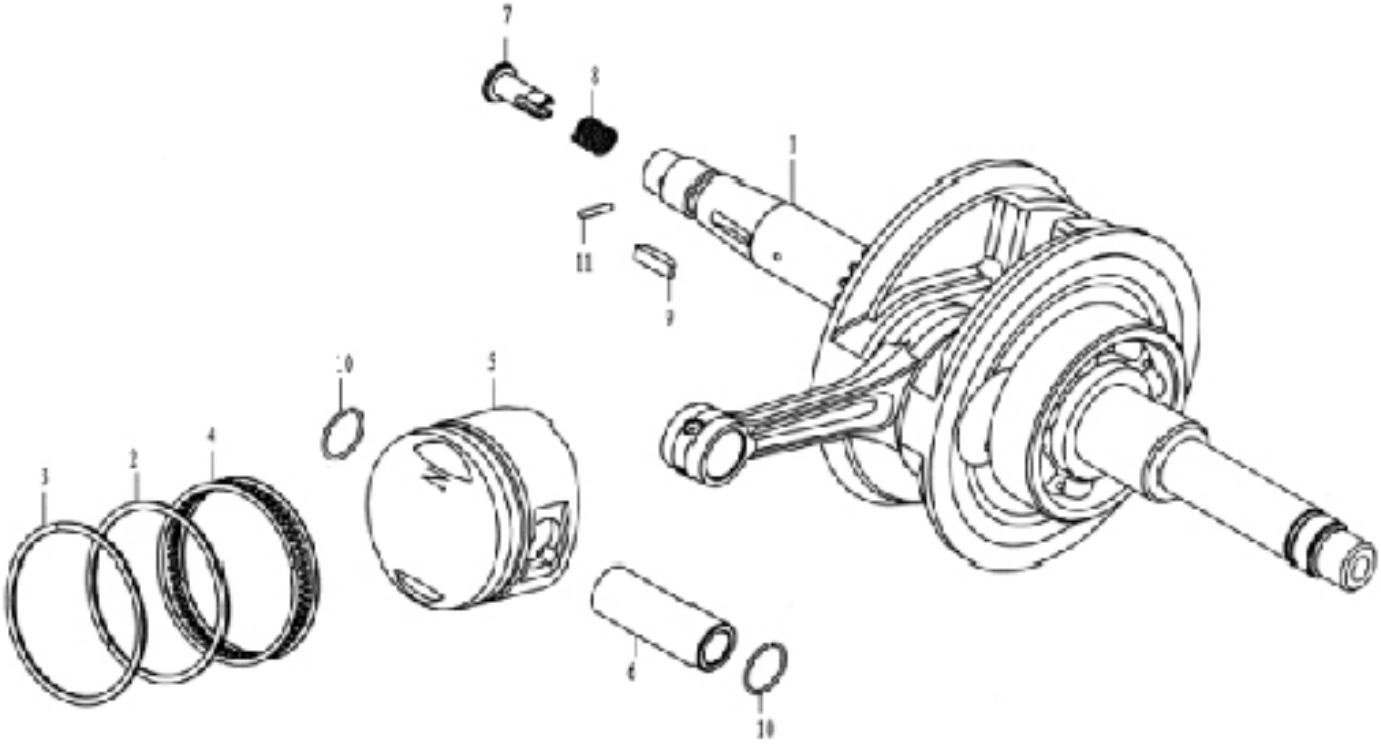

Pos. Nr. Pos. Pos. Pos.	Numero Number Numéro Nummer Número	Q.tà Q.ty Q.té M.ge C.ad	Nota Note Note Anm. Nota	Denominazione	Description	Désignation	Bezeichnung	Descripción
1	TOR00164	1		Albero motore completo	Crankshaft, assy.	Arbre moteur complet	Kurbelwelle, komplett	Cigüeñal completo
2	TOR00213	1		Fascia elastica inferiore	Lower piston ring	Segment inférieur	Kolbenring Untere	Segmento inferior
3	TOR00214	1		Fascia elastica superiore	Upper piston ring	Segment supérieur	Kolbenring Obere	Segmento superior
4	TOR00215	1		Fascia raschiaolio	Scraper ring	Segment racleur d'huile	Ölabstreifring	Rascador aceite
5	TOR00126	1		Pistone	Piston	Piston	Kolben	Pistón
6	TOR00064	1		Spinotto del pistone	Wrist pin	Axe de piston	Kolbenbolzen	Bulón del pistón
7	TOR00070	1		Raccordo tubo olio	Oil channel joint	Raccord tuyau huile	Ölschlauchanschluß	Racor tubo aceite
8	TOR00069	1		Molla	Spring	Ressort	Feder	Muelle
9	TOR00066	1		Chiavetta	Key	Clavette	Keil	Chaveta
10	TOR00065	2		Segmento spinotto	Circlip, piston pin	Segment axe de piston	Sicherungsring	Anillo bulon
11	TOR00068	1		Perno 2X11.5	Pin 2X11.5	Pivot 2X11.5	Zapfen 2X11.5	Perno 2X11.5

italjet moto	**PULEGGIA MOTRICE** **DRIVING PULLEY** **POULIE MOTRICE** **TREIBENDE RIEMENSCHEIBE** **POLEA MOTRIZ**	**T. 11** **Torpedo 150**

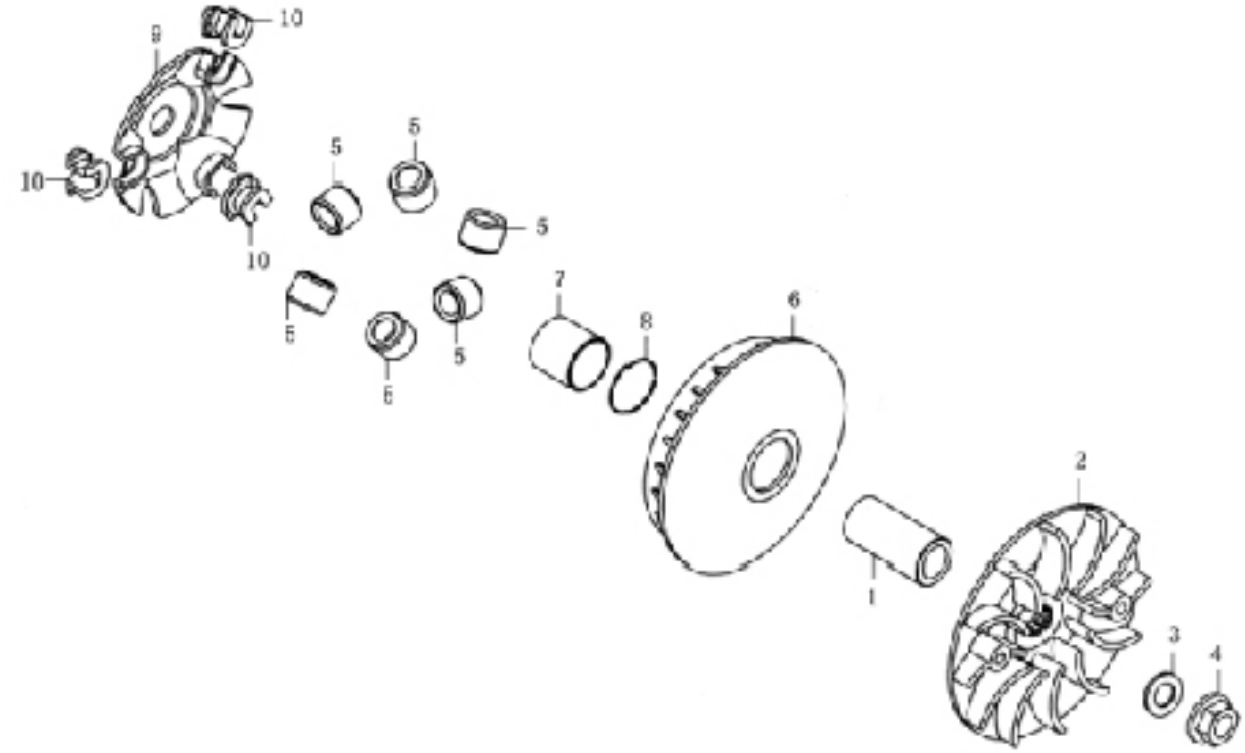

Pos. Nr. Pos. Pos. Pos.	Numero Number Numéro Nummer Número	Q.tà Q.ty Q.té M.ge C.ad	Nota Note Note Anm. Nota	Denominazione	Description	Désignation	Bezeichnung	Descripción
0	TOR00165	1		Puleggia completa	Pulley, assy.	Poulie comp.	Riemenscheibe komp.	Polea compl.
1	TOR00166	1		Mozzo puleggia	Pulley hub	Moyeu poulie	Nabe Scheibe	Eje pulea
2	TOR00167	1		Semipuleggia fissa	Fast pulley-half	Flasque fixe poulie	Riemenscheibenhälfte	Semipolea fija
3	TOR00071	1		Rondella 14×28×2	Washer 14×28×2	Rondelle 14×28×2	U.Scheibe 14×28×2	Arandela 14×28×2
4	TOR00105	1		Dado M14×1.5	Nut M14×1.5	Ecrou M14×1.5	Mutter M14×1.5	Tuerca M14×1.5
5	TOR00173	6		Rullino	Roller	Rouleau	Rolle	Rodillo
6	TOR00168	1		Semipuleggia mobile	Sliding pulley-half	Flasque mobile poulie	Regelscheibenhälfte	Semipolea móvil
7	TOR00169	1		Boccola	Bush	Douille	Buchse	Buje
8	TOR00170	1		Fascetta	Clamp	Collier	Schelle	Abrazadera
9	TOR00171	1		Contenitore rulli	Roller housing	Logement rouleaux	Reglergehausehalfte	Alojamento rodillos
10	TOR00172	3		Pattino	Shoe	Doigt	Gleitauflage	Patín

italjet moto	**PULEGGIA CONDOTTA FRIZIONE** **CLUTCH DRIVEN PULLEY** **POULIE ENTRAÎNÉE EMBRAYAGE** **GEFÜHRTE KUPPLUNGSSCHEIBE** **POLEA CONDUCIDA EMBRAGUE**	**T. 12** **Torpedo 150**

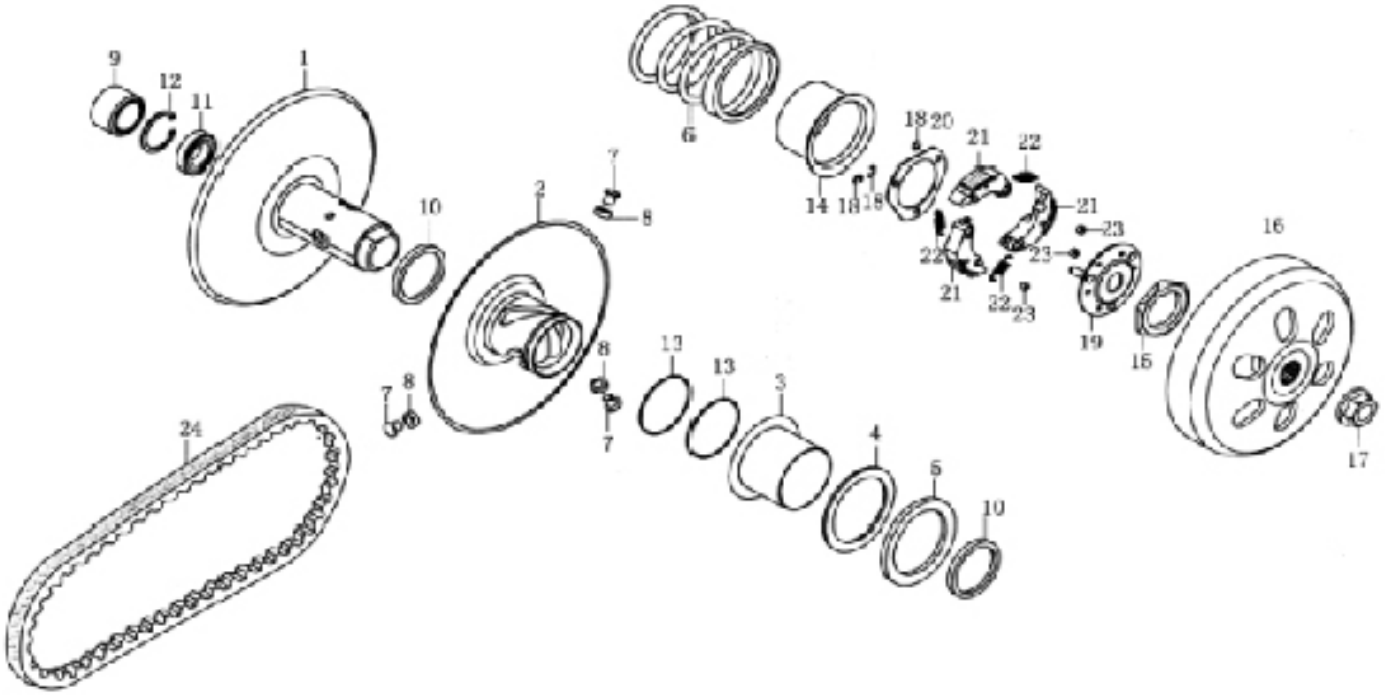

Pos. Nr. Pos. Pos. Pos.	Numero Number Numéro Nummer Número	Q.tà Q.ty Q.té M.ge C.ad	Nota Note Note Anm. Nota	Denominazione	Description	Désignation	Bezeichnung	Descripción
0	TOR00174	1		Frizione completa	Clutch assy	Embrayage complet	Kupplung komplett	Embrague compl.
1	TOR00184	1		Semipuleggia condotta	Driven half pulley	Demi-poulie entraînée	Geführte Halbscheibe	Semipolea conducida
2	TOR00185	1		Semipuleggia condotta	Driven half pulley	Demi-poulie entraînée	Geführte Halbscheibe	Semipolea conducida
3	TOR00175	1		Boccola	Bush	Douille	Buchse	Buje
4	TOR00179	1		Rondella di plastica	Plastic washer	Rondelle en plastique	Kunststoffscheibe	Arandela de plástico
5	TOR00180	1		Rondella	Washer	Rondelle	U.Scheibe	Arandela
6	TOR00176	1		Molla frizione	Clutch spring	Ressort embr.	Kupplg.feder	Muelle embr.
7	TOR00177	3		Perno	Pin	Pivot	Zapfen	Perno
8	TOR00178	3		Guida rullo	Roller guide	Guide rouleau	Rollenkernführung	Guía rodillo
9	TOR00107	1		Cuscinetto 22×29×18	Bearing 22×29×18	Roulément 22×29×18	Lager 22×29×18	Cojinete 22×29×18
10	TOR00186	2		Scodellino	Stop washer	Rondelle d'ar	Federaufnahme	Platillo
11	TOR00474	1		Cuscinetto 61902	Bearing 61902	Roulément 61902	Lager 61902	Cojinete 61902
12	TOR00514	1		Anello elastico 28A	Circlip 28A	Circlips 28A	Sprengring 28A	Anillo elastico 28A
13	TOR00183	2		O-Ring	O-Ring	O-Ring	O-Ring	Anillo
14	TOR00182	1		Collarino	Clamp	Collier	Schelle	Collar
15	TOR00181	1		Dado speciale	Special nut	Ecrou spéciale	Spezialmutter	Tuerca especial
16	TOR00187	2		Campana frizione	Clutch case	Cloche d'embrayage	Kupplungsglocke	Campana de embr.
17	TOR00106	1		Dado M12×1.25	Nut M12×1.25	Ecrou M12×1.25	Mutter M12×1.25	Tuerca M12×1.25
18	TOR00190	3		Anello elastico 7	Circlip 7	Circlips 7	Sprengring 7	Anillo elastico 7
19	TOR00191	1		Mozzo frizione	Clutch hub	Moyeu embrayage	Kupplungsnabe	Cubo embrague
20	TOR00188	1		Disco portaganasce	Anchor plate	Disque porte mâchoires	Bremsbackenhalter	Disco porta-zapatas
21	TOR00192	3		Ganasce frizione	Clutch shoe	Mâchoire embr.	Kupplungsbacken	Zapata embrague
22	TOR00189	3		Molla ganascia freno	Brake shoe spring	Ressort mâchoire frein	Bremsbackenfeder	Muelle zapata freno
23	TOR00193	3		Gommino	Rubber buffer	Caoutchouc	Gummi U-Scheibe	Goma
24	TOR00194	1		Cinghia dentata	Toothed belt	Courroie dentée	Zahnriemen	Correa dentada

italjet moto	**TRASMISSIONE CAMBIO** **GEAR TRANSMISS.** **TRANSMISSION CHANG. VIT.** **SCHALTZUG** **TRANSMISIÓN CAMBIO**	T. 13 **Torpedo 150**

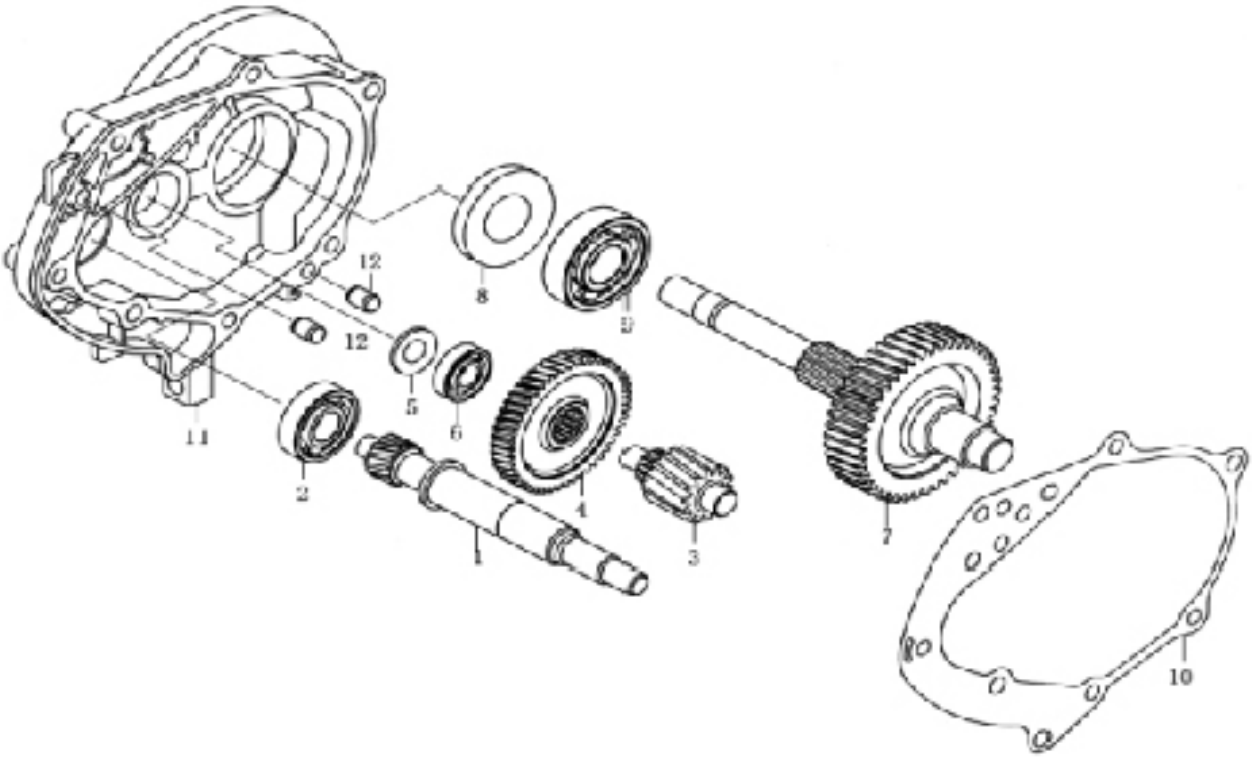

Pos. Nr. Pos. Pos. Pos.	Numero Number Numéro Nummer Número	Q.tà Q.ty Q.té M.ge C.ad	Nota Note Note Anm. Nota	Denominazione	Description	Désignation	Bezeichnung	Descripción
1	TOR00211	1		Albero primario	Mainshaft	Arbre primaire	Hauptwelle	Arbol primario
2	TOR00472	1		Cuscinetto 6301	Bearing 6301	Roulément 6301	Lager 6301	Cojinete 6301
3	TOR00195	1		Albero di rinvio	Lay shaft	Arbre de renvoi	Vorgelegewelle	Eje de reenvio
4	TOR00212	1		Ingranaggio rinvio	Intermediate gear	Engrenage de renvoi	Vorgelegerad	Engranaje intermedio
5	TOR00196	1		Rondella 12	Washer 12	Rondelle 12	U.Scheibe 12	Arandela 12
6	TOR00469	1		Cuscinetto 6201	Bearing 6201	Roulément 6201	Lager 6201	Cojinete 6201
7	TOR00199	1		Albero secondario	Counter shaft	Arbre secondaire	Nebengetriebewelle	Eje secundario
8	TOR00101	1		Scodellino 34×52×5	Stop washer 34×52×5	Rondelle d'ar 34×52×5	Federaufnahme 34×52×5	Platillo 34×52×5
9	TOR00471	1		Cuscinetto 6205LLU	Bearing 6205LLU	Roulément 6205LLU	Lager 6205LLU	Cojinete 6205LLU
10	TOR00197	1		Guarnizione scatola ingranaggi	Packing for gear box	Joint boîte des vitesses	Schaltgehäusedichtung	Junta caja de mando cambi
11	TOR00198	1		Scatola ingranaggi	Gear box	Boîte des vitesses	Schaltgehäuse	Caja de mando cambio
12	TOR00020	2		Boccola di riferimento Ø10×14	Locating bush Ø10×14	Douille de référence Ø10×14	Bezugsbuchse Ø10×14	Centrador Ø10×14

italjet moto	**POMPA OLIO** **OIL PUMP** **POMPE D'HUILE** **ÖLPUMPE** **BOMBA DE ACEITE**	T. 14 **Torpedo 150**

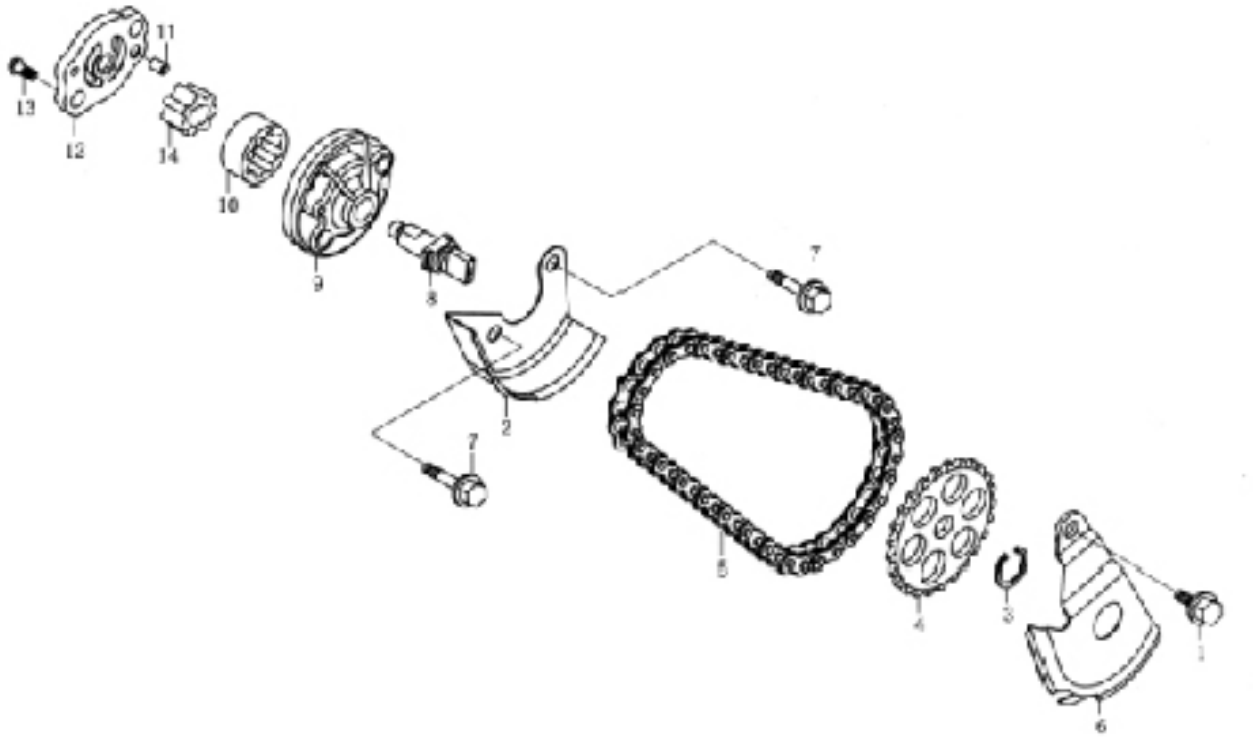

Pos. Nr. Pos. Pos. Pos.	Numero Number Numéro Nummer Número	Q.tà Q.ty Q.té M.ge C.ad	Nota Note Note Anm. Nota	Denominazione	Description	Désignation	Bezeichnung	Descripción
1	TOR00026	1		Bullone M6X12	Bolt M6X12	Boulon M6X12	Bolzen M6X12	Tornillo M6X12
2	TOR00128	1		Carter pompa olio	Crankcase oil pump	Carter pompe d'huile	Kurbelwellengehäuse Ölpumpe	Carter bomba de aceite
3	TOR00513	1		Anello elastico 10	Circlip 10	Circlips 10	Sprengring 10	Anillo elastico 10
4	TOR00072	1		Ingranaggio pompa olio	Oil pump gear	Engrenage pompe huile	Zahnrad Ölpumpe	Engranaje bomba aceite
5	TOR00081	1		Catena pompa olio	Oil pump chain	Chaîne pompe à huile	Ölpumpenkette	Cadena bomba del aceite
6	TOR00127	1		Carter pompa olio	Crankcase oil pump	Carter pompe d'huile	Kurbelwellengehäuse Ölpumpe	Carter bomba de aceite
7	TOR00073	2		Bullone M6×28	Bolt M6×28	Boulon M6×28	Bolzen M6×28	Tornillo M6×28
8	TOR00075	1		Alberino pompa olio	Oil punp shaft	Arbre de pompe à huile	Ölpumpenwelle	Eje bomba aceite
9	TOR00076	1		Corpo pompa olio	Oil punp body	Corps pompe à huile	Ölpumpengehäuse	Cuerpo bomba de aceite
10	TOR00079	1		Rotore esterno pompa olio	External rotor oil pump	Rotor externe pompe huile	Außenrotor Ölpumpe	Rotor externo bomba aceite
11	TOR00080	1		Boccola di riferimento Ø4×6.5	Locating bush Ø4×6.5	Douille de référence Ø4×6.5	Bezugsbuchse Ø4×6.5	Centrador Ø4×6.5
12	TOR00077	1		Coperchio pompa olio	Oil pump cover	Couvercle pompe huile	Ölpumpendeckel	Tapa bomba aceite
13	TOR00509	1		Vite M3×12	Screw M3×12	Vis M3×12	Schraube M3×12	Tornillo M3×12
14	TOR00078	1		Rotore interno pompa olio	Internal rotor oil pump	Rotor interne pompe huile	Innenrotor Ölpumpe	Rotor interno bomba aceite
15	TOR00074	1		Pompa olio completa	Oil pump assembly	Pompe à huile complète	Ölpumpe komplett	Bomba del aceite completa

italjet moto	**POMPA ACQUA** **WATER PUMP** **POMPE A EAU** **WASSERPUMPE** **BOMBA AGUA**	T. 15 **Torpedo 150**

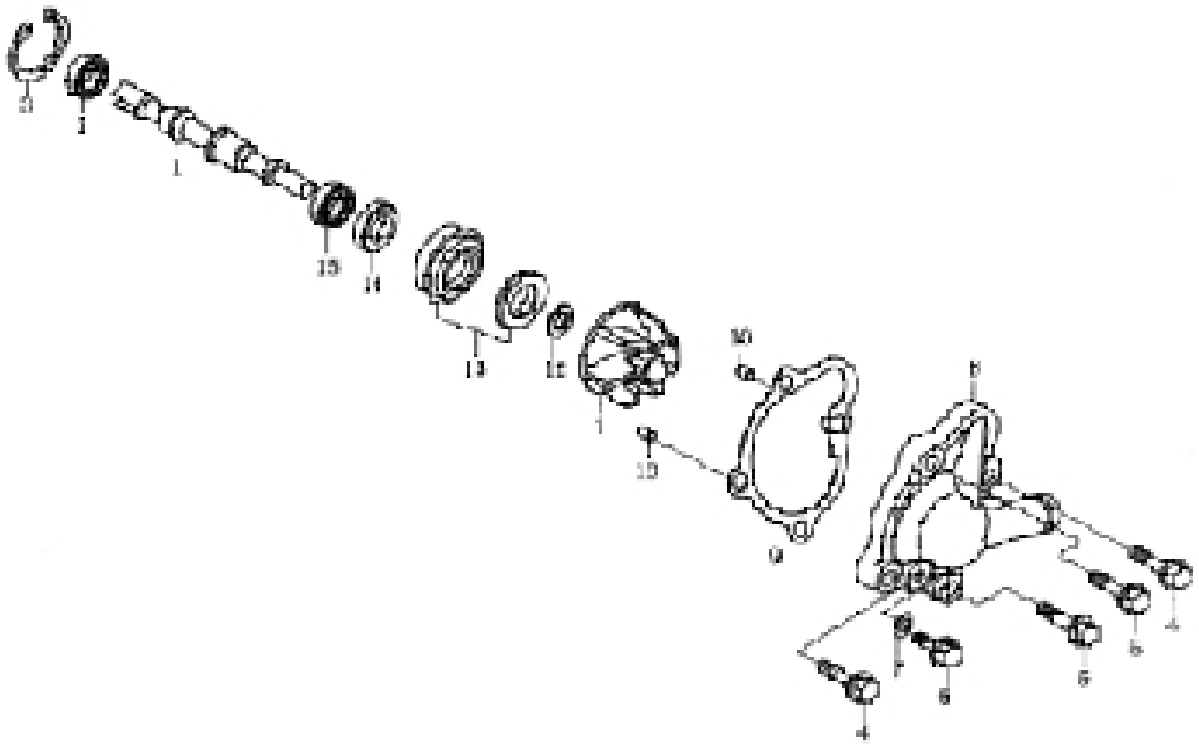

Pos. Nr. Pos. Pos. Pos.	Numero Number Numéro Nummer Número	Q.tà Q.ty Q.té M.ge C.ad	Nota Note Note Anm. Nota	Denominazione	Description	Désignation	Bezeichnung	Descripción
1	TOR00082	1		Albero pompa acqua	Coolant punp shaft	Arbre de pompe a eau	Wasserpumpenwelle	Eje bomba de agua
2	TOR00467	1		Cuscinetto 6000/P6	Bearing 6000/P6	Roulément 6000/P6	Lager 6000/P6	Cojinete 6000/P6
3	TOR00511	1		Anello elastico 26	Circlip 26	Circlips 26	Sprengring 26	Anillo elastico 26
4	TOR00091	2		Bullone M6×32	Bolt M6×32	Boulon M6×32	Bolzen M6×32	Tornillo M6×32
5	TOR00092	2		Bullone M6×22	Bolt M6×22	Boulon M6×22	Bolzen M6×22	Tornillo M6×22
6	TOR00089	1		Bullone M6×10	Bolt M6×10	Boulon M6×10	Bolzen M6×10	Tornillo M6×10
7	TOR00090	1		Rondella 6×12×1	Washer 6×12×1	Rondelle 6×12×1	U.Scheibe 6×12×1	Arandela 6×12×1
8	TOR00084	1		Coperchio pompa acqua	Water pump cover	Couvercle pompe à eau	Wasserpumpendeckel	Tapa bomba agua
9	TOR00083	1		Guarnizione coperchio pompa acqua	Water pump cover gasket	Joint couvercle pompe eau	Dichtung Wasserpumpeabdeckung	Junta tapa bomba agua
10	TOR00087	2		Boccola di riferimento Ø8×14	Locating bush Ø8×14	Douille de référence Ø8×14	Bezugsbuchse Ø8×14	Centrador Ø8×14
11	TOR00085	1		Girante pompa	Rotor	Roue de pompe	Wasserpumpenrad	Rotor de la bomba
12	TOR00086	1		Rondella 7.5×13×1.2	Washer 7.5×13×1.2	Rondelle 7.5×13×1.2	U.Scheibe 7.5×13×1.2	Arandela 7.5×13×1.2
13	TOR00093	1		Tenuta meccanica	Mechanical seal	Tenue mécanique	Mechanische Dichtung	Junta mecánica
14	TOR00088	1		Paraolio 12×20×5	Oil seal 12×20×5	Pare-huile 12×20×5	Dichtring 12×20×5	Sello de lub. 12×20×5
15	TOR00473	1		Cuscinetto 6901/P6	Bearing 6901/P6	Roulément 6901/P6	Lager 6901/P6	Cojinete 6901/P6

italjet moto	**AVVIAMENTO ELETTRICO** **ELECTRIC STARTER** **DÉMARRAGE ÉLECTRIQUE** **ELEKTRISCHER START** **ARRANQUE ELÉCTRICO**	T. 16 **Torpedo 150**

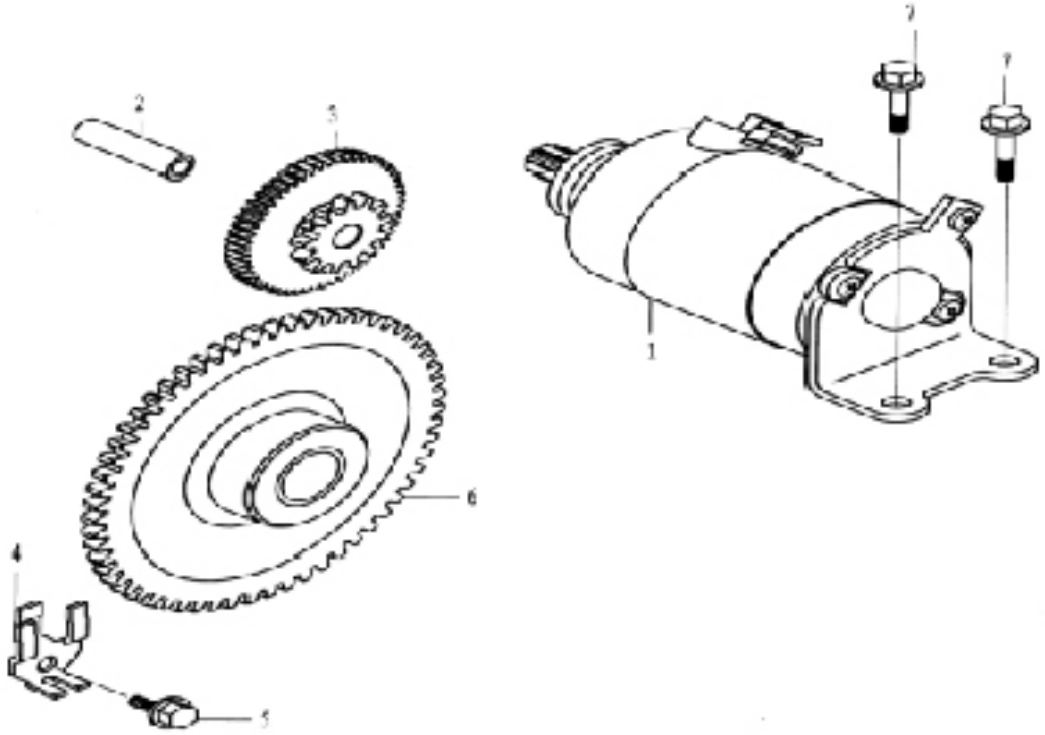

Pos. Nr. Pos. Pos. Pos.	Numero Number Numéro Nummer Número	Q.tà Q.ty Q.té M.ge C.ad	Nota Note Note Anm. Nota	Denominazione	Description	Désignation	Bezeichnung	Descripción
1	TOR00129	1		Motorino avviamento	Starter motor	Moteur du démarreur	Startermotor	Motor de arranque
2	TOR00095	1		Perno ingranaggio intermedio	Intermediate gear pin	Axe engrenage intermédiaire	Zahnradzwischenstift	Perno engranaje intermedio
3	TOR00094	1		Ingranaggio intermedio	Idler Gear	Engrenage secondaire	Zwischenzahnrad	Engranaje secundario
4	TOR00096	1		Supporto	Bracket	Support	Halter	Soporte
5	TOR00026	1		Bullone M6X12	Bolt M6X12	Boulon M6X12	Bolzen M6X12	Tornillo M6X12
6	TOR00099	1		Ingranaggio condotto avviamento	Starter driven gear	Engrenage entraîné démarrage	Angetriebenes Zahnrad für Anlaß	Engranaje conducido arranq
7	TOR00097	2		Bullone M6×16	Bolt M6×16	Boulon M6×16	Bolzen M6×16	Tornillo M6×16

italjet moto	**CARBURATORE** **CARBURETTOR** **CARBURATEUR** **VERGASER** **CARBURADOR**	T. 17 **Torpedo 150**

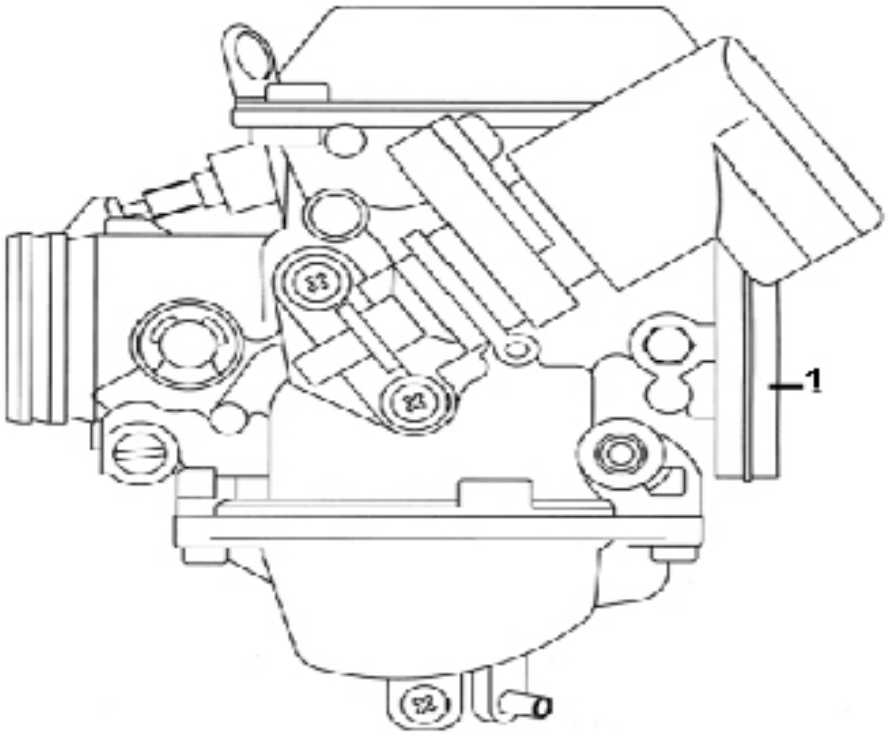

Pos. Nr. Pos. Pos. Pos.	Numero Number Numéro Nummer Número	Q.tà Q.ty Q.té M.ge C.ad	Nota Note Note Anm. Nota	Denominazione	Description	Désignation	Bezeichnung	Descripción
1	TOR00200	1		Carburatore completo	Carburettor assy.	Carburateur complet	Vergaser, Komplett	Carburador completo

italjet moto	**TELAIO** **FRAME** **CHASSIS** **RAHMEN** **CHASIS**	**T. 18** **Torpedo 150**

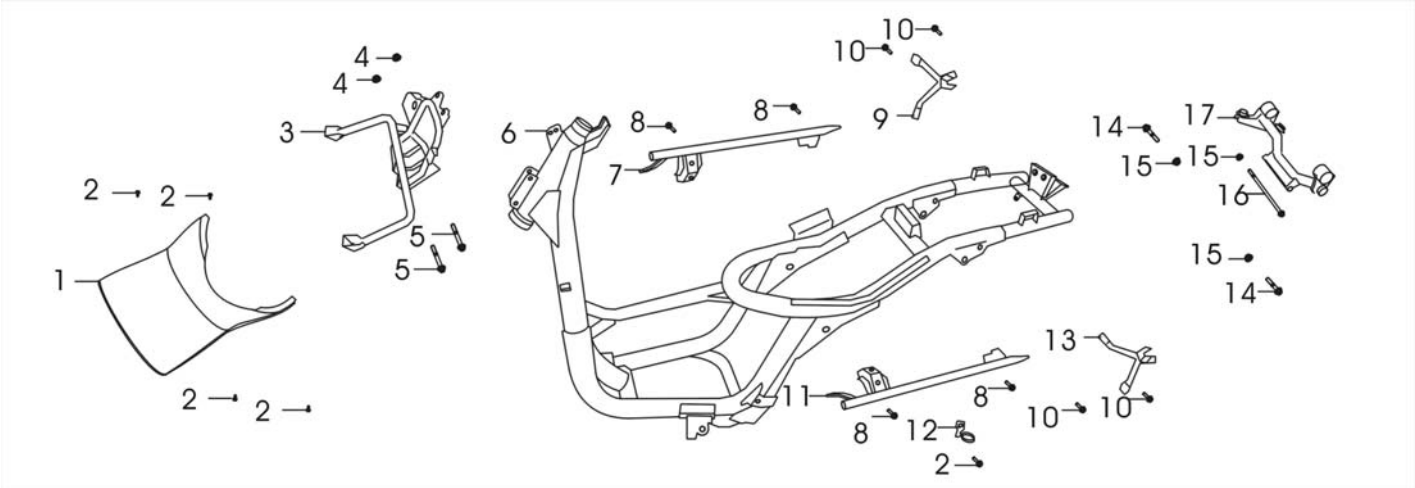

Pos. Nr. Pos. Pos. Pos.	Numero Number Numéro Nummer Número	Q.tà Q.ty Q.té M.ge C.ad	Nota Note Note Anm. Nota	Denominazione	Description	Désignation	Bezeichnung	Descripción
1	TOR00216	1		Coperchio batteria	Battery cover	Couvercle Batterie	Betterieabdeckung	Tapa batería
2	TOR00458	5		Bullone M6X16	Bolt M6X16	Boulon M6X16	Bolzen M6X16	Tornillo M6X16
3	TOR00217	1		Staffa serbatoio	Fuel tank bracket	Bride réservoir	Tankbefestigung	Brida tanque
4	TOR00477	2		Bullone M6	Bolt M6	Boulon M6	Bolzen M6	Tornillo M6
5	TOR00461	2		Bullone M6X55	Bolt M6X55	Boulon M6X55	Bolzen M6X55	Tornillo M6X55
6	TOR00218	1		Telaio	Frame	Châssis	Fahrgestell	Chasis
7	TOR00219	1		Staffa supporto pedana Dx. ant.	Front right foot peg support bracket	Bride support repose-pied D. AV.	Fussrastebefestigung rechts, vorder	Brida soporte estribera der.
8	TOR00462	4		Bullone M8X12	Bolt M8X12	Boulon M8X12	Bolzen M8X12	Tornillo M8X12
9	TOR00220	1		Staffa supporto pedana Dx. post.	Rear right foot peg support bracket	Bride support repose-pied D. AR.	Fussrastebefestigung rechts, hinten	Brida soporte estribera der.
10	TOR00463	4		Bullone M8X16	Bolt M8X16	Boulon M8X16	Bolzen M8X16	Tornillo M8X16
11	TOR00221	1		Staffa supporto pedana Sx. ant.	Front left foot peg support bracket	Bride support repose-pied G. AV.	Fussrastebefestigung links, vorder	Brida soporte estribera izq.
12	TOR00222	1		Clip	Clip	Clip	Clip	Clip
13	TOR00223	1		Staffa supporto pedana Dx. ant.	Front right foot peg support bracket	Bride support repose-pied D. AV.	Fussrastebefestigung rechts, vorder	Brida soporte estribera der.
14	TOR00454	2		Bullone M10X50	Bolt M10X50	Boulon M10X50	Bolzen M10X50	Tornillo M10X50
15	TOR00475	3		Dado M10	Nut M10	Ecrou M10	Mutter M10	Tuerca M10
16	TOR00224	1		Perno attacco ammortizzatore	Damper mount hanger pin	Pivot fixation amortisseur	Dämpferanschluss Zapfen	Perno toma de sujeción am
17	TOR00225	1		Attacco ammortizzatore	Damper mount hanger	Fixation amortisseur	Dämpferanschluss	Toma de sujeción amortigua

italjet moto	**FORCELLA ANTERIORE-PARAFANGO ANTERIORE** **FRONT FORK-FRONT MUDGUARD** **FOURCHE AV.-GARDEBOUE AV.** **VORDERRADGABEL-VORDERKOTFLÜGEL** **HORQUILLA DELANTERA-GUARDABARRO DEL.**	**T. 19** **Torpedo 150**

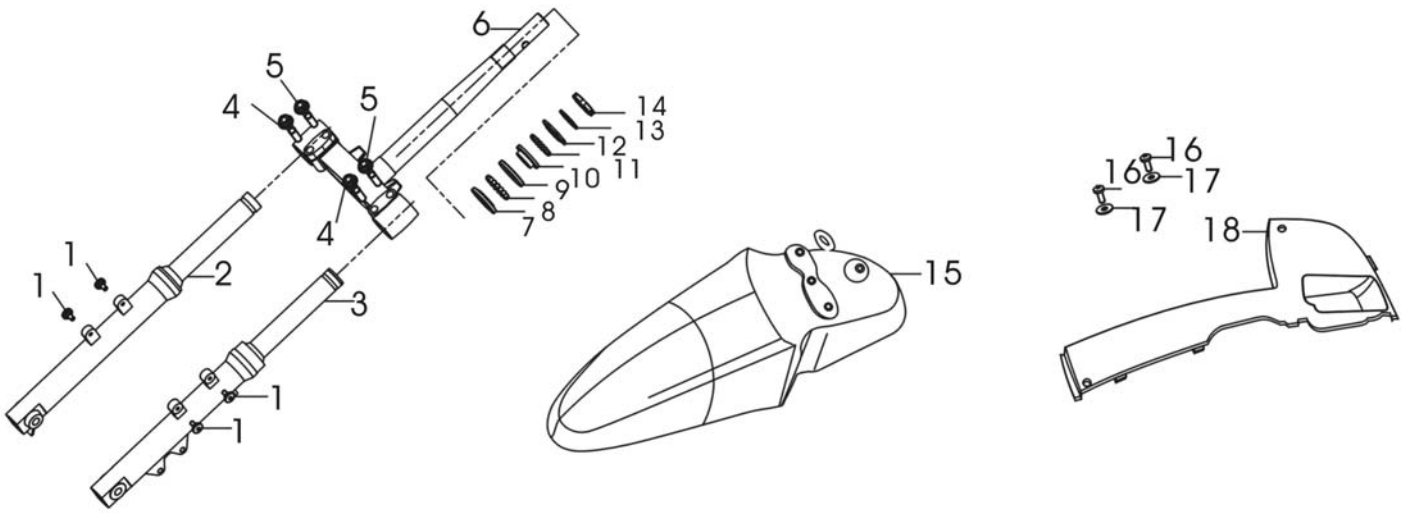

Pos. Nr. Pos. Pos. Pos.	Numero Number Numéro Nummer Número	Q.tà Q.ty Q.té M.ge C.ad	Nota Note Note Anm. Nota	Denominazione	Description	Désignation	Bezeichnung	Descripción
1	TOR00486	4		Vite fiss. parafango M6×20	Fender fastening screw M6×20	Vis de fixation garde-boue M6×20	Befestigungsschraube Kotflügel M6×20	Tornillo fijación guarda-barr
2	TOR00226	1		Assieme gamba destra	R.H. fork leg assembly	Ensemble fourche droite	Rechtes Federbein komplett	Grupo tubo horquilla derech
3	TOR00227	1		Assieme gamba sinistra	L.H. fork leg assembly	Ensemble fourche gauche	Linkes Federbein komplett	Grupo tubo horquilla izquier
4	TOR00453	2		Bullone M10X45	Bolt M10X45	Boulon M10X45	Bolzen M10X45	Tornillo M10X45
5	TOR00452	2		Bullone M10X40	Bolt M10X40	Boulon M10X40	Bolzen M10X40	Tornillo M10X40
6	TOR00228	1		Tubo sterzo	Steering stem	Tuyau de direction	Steuerrohr	Tubo de dir.
7	TOR00229	1		Coperchio inf. cuscinetto inf.	Lower cover, lower bearing	Couvercle inf. du roulement inf.	Untere Lagerabdeckung	Cubierta inf. del rodamiento
8	TOR00230	1		Gabbia a sfere	Ball cage	Cage à billes	Kugelkäfig	Jaula de bolas
9	TOR00231	1		Coperchio sup. cuscinetto inf.	Upper cover, lower bearing	Couvercle sup. du roulement inf.	Obere Lagerabdeckung	Cubierta sup. del rodamient
10	TOR00232	1		Coperchio inf. cuscinetto sup.	Lower cover, upper bearing	Couvercle inf. du roulement sup.	Untere Lagerabdeckung	Cubierta inf. del rodamiento
11	TOR00233	1		Gabbia a sfere	Ball cage	Cage à billes	Kugelkäfig	Jaula de bolas
12	TOR00234	1		Coperchio sup. cuscinetto sup.	Upper cover, upper bearing	Couvercle sup. du roulement sup.	Obere Lagerabdeckung	Cubierta sup. del rodamient
13	TOR00235	1		Rondella	Washer	Rondelle	U.Scheibe	Arandela
14	TOR00236	1		Dado	Nut	Ecrou	Mutter	Tuerca
15	TOR00237	1		Parafango anteriore	Front mudguard	Garde boue AV.	Vorderradkotflügel	Guardabarros anterior
16	TOR00485	2		Vite M5X12	Screw M5X12	Vis M5X12	Schraube M5X12	Tornillo M5X12
17	TOR00238	2		Rondella	Washer	Rondelle	U.Scheibe	Arandela
18	TOR00239	1		Sacca attrezzi	Tool box	Coffre à outils	Werkzeugbehälter	Caja porta herramientas

italjet moto	**RUOTA ANTERIORE** **FRONT WHEEL** **ROUE AV.** **VORDERRAD** **RUEDA DELANTERA**	**T. 20** **Torpedo 150**

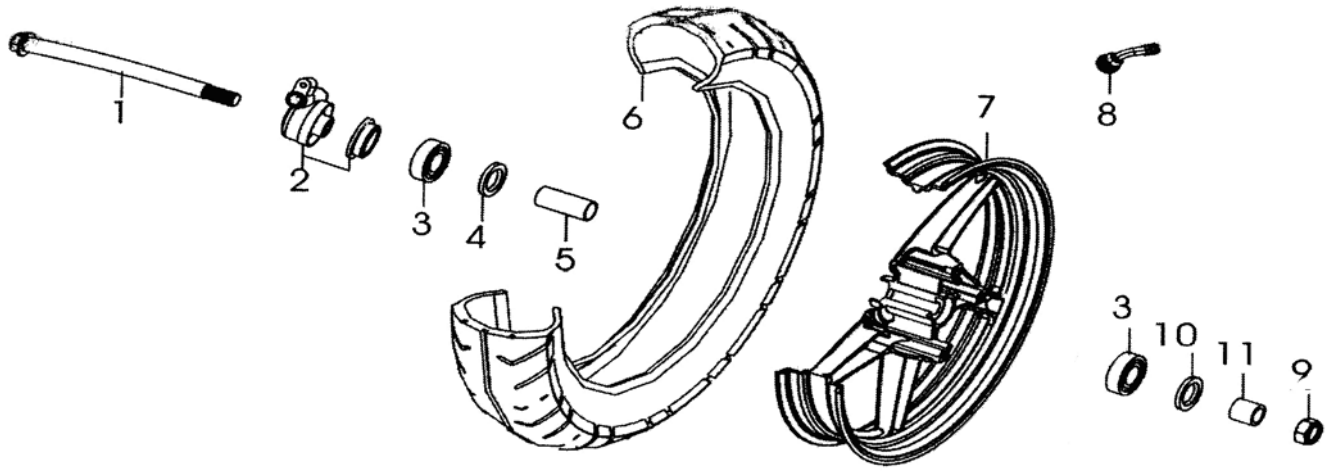

Pos. Nr. Pos. Pos. Pos.	Numero Number Numéro Nummer Número	Q.tà Q.ty Q.té M.ge C.ad	Nota Note Note Anm. Nota	Denominazione	Description	Désignation	Bezeichnung	Descripción
1	TOR00240	1		Asse ruota ant.	Front wheel axle	Axe roue AV.	Vorderradachse	Eje rueda delantera
2	TOR00241	1		Presa contakm	Speed.dr.p.	Engr.comp.	Tachometerantrieb	Toma mov. cuentakm
3	TOR00242	2		Cuscinetto 5201-RZ	Bearing 5201-RZ	Roulément 5201-RZ	Lager 5201-RZ	Cojinete 5201-RZ
4	TOR00243	1		Anello protezione	Guard ring	Anneau de protection	Schutzring	Anillo de protección
5	TOR00244	1		Distanziale interno	Inner spacer	Entretoise interne	Inneres Distanzstück	Distanciador interior
6	TOR00245	1		Pneumatico 100/80-16	Tyre 100/80-16	Pneu 100/80-16	Reifen 100/80-16	Neumático 100/80-16
7	TOR00246	1		Cerchio ruota anteriore	Front wheel rim	Jante roue AV	Varderredfelge	Llanta rueda delantera
8	TOR00247	1		Valvola	Valve	Soupape	Ventil	Válvula gas
9	TOR00482	4		Dado flangiato M12X1.25	Flanged nut M12X1.25	Ecrou bordé M12X1.25	Flanschmutter M12X1.25	Tuerca embridada M12X1.2
10	TOR00248	1		Guarnizione	Packing	Joint	Dichtung	Junta
11	TOR00249	1		Distanziale Sx.	L.H. spacer	Entretoise gauche	Linkes Distanzstück	Distanciador Izq.

italjet moto	**CAVALLETTO CENTRALE-PEDANE** **CENTRAL STAND-FOOTRESTS** **BEQUILLE CENTRALE-REPOSE-PIEDS** **MITTELSTANDER-FUßBLECH** **CABALLETE CENTRAL-ESTRIBOS**	**T. 21** **Torpedo 150**

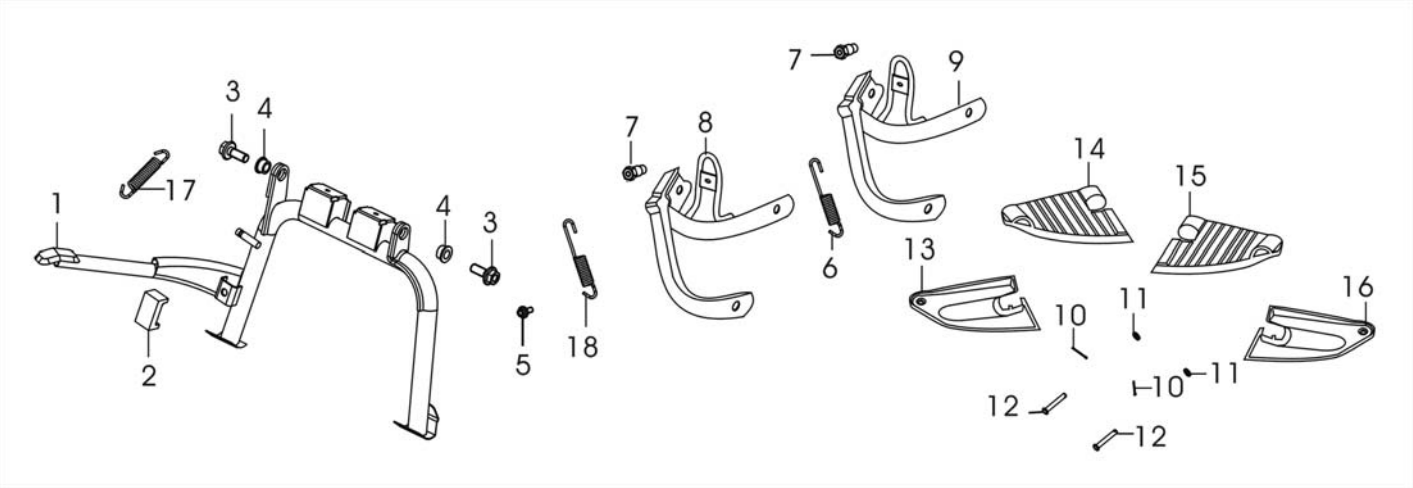

Pos. Nr. Pos. Pos. Pos.	Numero Number Numéro Nummer Número	Q.tà Q.ty Q.té M.ge C.ad	Nota Note Note Anm. Nota	Denominazione	Description	Désignation	Bezeichnung	Descripción
1	TOR00250	1		Cavalletto centrale	Central stand	Béquille centrale	Mittelständer	Caballete central
2	TOR00251	1		Gommino cavalletto	Central stand rubber ring	Joint en caoutchouc béquille	Kippständergummi	Junta de goma caballete
3	TOR00451	2		Bullone M10X25	Bolt M10X25	Boulon M10X25	Bolzen M10X25	Tornillo M10X25
4	TOR00252	2		Boccola	Bush	Douille	Buchse	Buje
5	TOR00458	1		Bullone M6X16	Bolt M6X16	Boulon M6X16	Bolzen M6X16	Tornillo M6X16
6	TOR00253	1		Molla pedanina Dx.	Right foot rest spring	Ressort repose-pied D.	Fußblechfeder, links	Muelle estribo der.
7	TOR00254	1		Bullone	Bolt	Boulon	Bolzen	Tornillo
8	TOR00255	1		Staffa supporto pedana Sx. post.	Rear left foot peg support bracket	Bride support repose-pied G. AR.	Fussrastebefestigung links, hinten	Brida soporte estribera izq. t
9	TOR00256	1		Staffa supporto pedana Dx. post.	Rear right foot peg support bracket	Bride support repose-pied D. AR.	Fussrastebefestigung rechts, hinten	Brida soporte estribera der.
10	TOR00257	2		Perno 1.6X24	Pin 1.6X24	Pivot 1.6X24	Zapfen 1.6X24	Perno 1.6X24
11	TOR00258	2		Rondella Ø6	Washer Ø6	Rondelle Ø6	U.Scheibe Ø6	Arandela Ø6
12	TOR00259	2		Perno	Pin	Pivot	Zapfen	Perno
13	TOR00260	2		Sottopedana Dx.	Underfootrest R.H.	Dessous de repose-pieds D.	Unterfußblech rechts	Parte debajo estribo der.
14	TOR00261	2		Pedana posteriore Dx.	Rear R.H. foot peg	Repose-pied AR. droit	Hintere Fussraste rechts	Estribera trasera Der.
15	TOR00262	1		Pedana posteriore Sx.	Rear L.H. foot peg	Repose-pied AR. gauche	Hintere Fussraste links	Estribera trasera Izq.
16	TOR00263	1		Sottopedana Sx.	Underfootrest L.H.	Dessous de repose-pieds G.	Unterfußblech links	Parte debajo estribo izq.
17	TOR00264	1		Molla cavalletto	Central stand spring	Ressort béquille	Feder Kippständer	Muelle caballete
18	TOR00265	1		Molla pedanina sx.	Left foot rest spring	Ressort repose-pied G.	Fußblechfeder, rechts	Muelle estribo izq.

italjet moto	**MOTORE-IMPIANTO DI RAFFREDDAMENTO** **ENGINE-INSTALLATION DE REFROIDISSEMENT** **MOTEUR-INSTALLATION DE REFROIDISSEMENT** **MOTOR-KÜHLSYSTEM** **INSTALACIÓN DE ENFRIAMIENTO**	T. 22 **Torpedo 150**

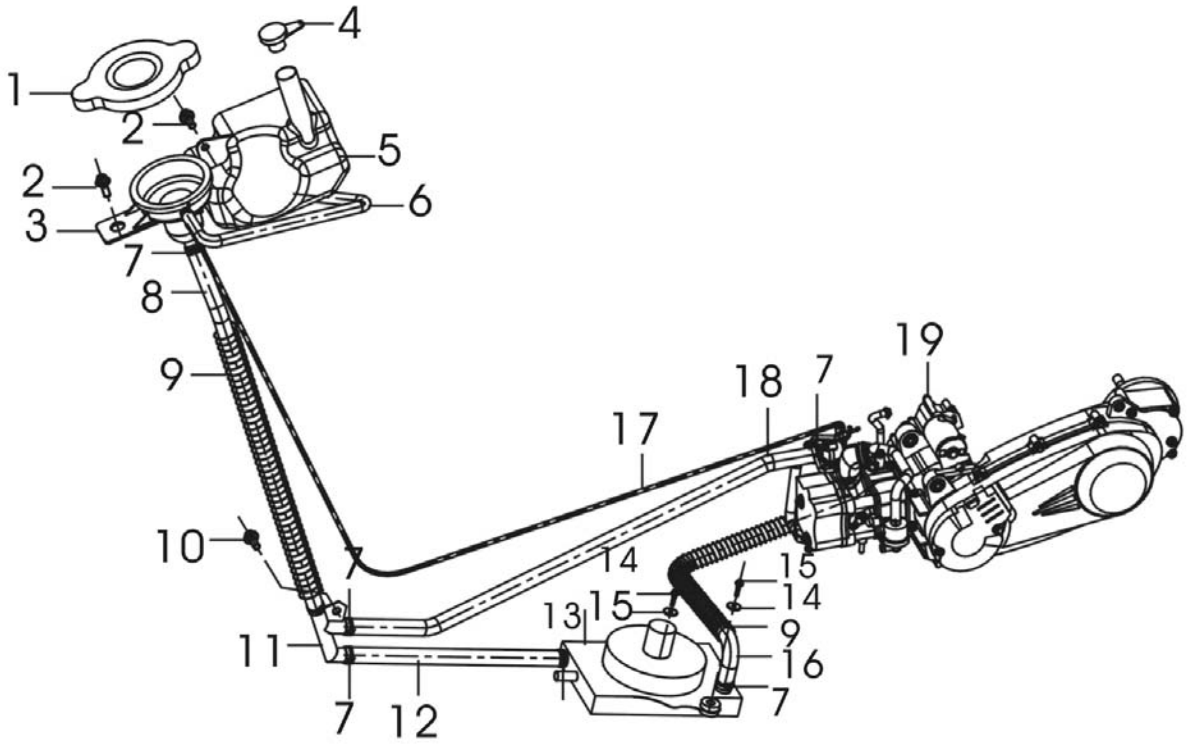

Pos. Nr. Pos. Pos. Pos.	Numero Number Numéro Nummer Número	Q.tà Q.ty Q.té M.ge C.ad	Nota Note Note Anm. Nota	Denominazione	Description	Désignation	Bezeichnung	Descripción
1	TOR00266	1		Tappo serbatoio acqua	Water tank plug	Bouchon réservoir eau	Wasserbehälterstopfen	Tapón depósito agua
2	TOR00458	2		Bullone M6X16	Bolt M6X16	Boulon M6X16	Bolzen M6X16	Tornillo M6X16
3	TOR00267	1		Presa aria	Air intake	Prise d'air	Luftansaugung	Toma de aire
4	TOR00268	1		Tappino	Plug	Bouchon	Verschluß	Tapón
5	TOR00269	1		Serbatoio acqua	Water tank	Réservoir eau	Wassertank	Tanque de agua
6	TOR00270	1		Tubetto	Pipe	Tuyau	Schlauch	Tubo
7	TOR00271	8		Fascetta	Clamp	Collier	Schelle	Abrazadera
8	TOR00272	1		Tubo in gomma	Rubber hose	Tuyau en caoutchouc	Gummischlauch	Tubo en goma
9	TOR00273	2		Guaina	Sheath	Gaine	Schutzhülle	Funda
10	TOR00457	1		Vite M6X12	Screw M6X12	Vis M6X12	Schraube M6X12	Tornillo M6X12
11	TOR00274	1		Raccordo a 3 Vie	3-way connection	Raccord à 3 voies	3-Wege Verbindung	Racor de 3 vías
12	TOR00275	1		Tubo in gomma	Rubber hose	Tuyau en caoutchouc	Gummischlauch	Tubo en goma
13	TOR00276	1		Bulbo Radiatore	Radiator	Cuvette Radiateur	Thermometerkugel Kühler	Bulbo radiador
14	TOR00277	2		Rondella	Washer	Rondelle	U.Scheibe	Arandela
15	TOR00460	2		Vite M6X25	Screw M6X25	Vis M6X25	Schraube M6X25	Tornillo M6X25
16	TOR00278	1		Tubo in gomma	Rubber hose	Tuyau en caoutchouc	Gummischlauch	Tubo en goma
17	TOR00279	1		Tubo in gomma	Rubber hose	Tuyau en caoutchouc	Gummischlauch	Tubo en goma
18	TOR00280	1		Tubo in gomma	Rubber hose	Tuyau en caoutchouc	Gummischlauch	Tubo en goma
19	TOR00281	1		Motore	Engine	Moteur	Motor	Motor

italjet moto	**SOSPENSIONE POSTERIORE** **REAR SUSPENSION** **SUSPENSION AR.** **HINTERE AUFHÄNGUNG** **SUSPENSIÓN TRASERA**	T. 23 **Torpedo 150**

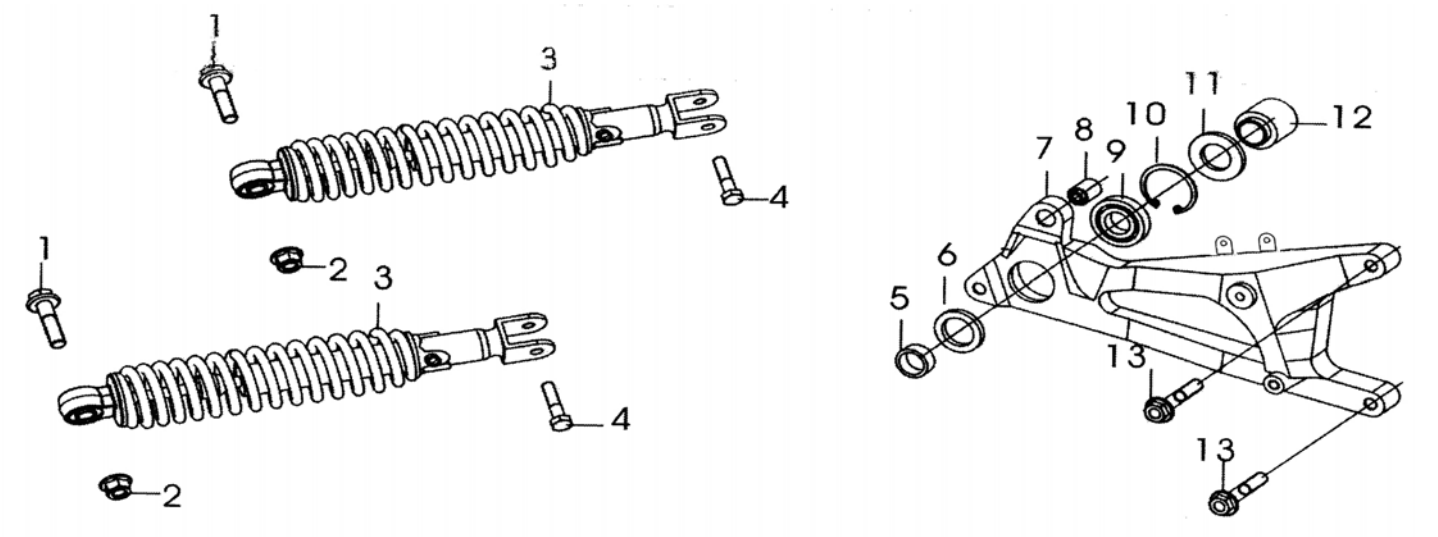

Pos. Nr. Pos. Pos. Pos.	Numero Number Numéro Nummer Número	Q.tà Q.ty Q.té M.ge C.ad	Nota Note Note Anm. Nota	Denominazione	Description	Désignation	Bezeichnung	Descripción
1	TOR00452	2		Bullone M10X40	Bolt M10X40	Boulon M10X40	Bolzen M10X40	Tornillo M10X40
2	TOR00475	2		Dado M10	Nut M10	Ecrou M10	Mutter M10	Tuerca M10
3	TOR00282	2		Ammortizzatore posteriore	Rear shock absorber	Amortisseur AR.	Stossdämpfer hinten	Amortiguador trasero
4	TOR00465	2		Bullone M8X32	Bolt M8X32	Boulon M8X32	Bolzen M8X32	Tornillo M8X32
5	TOR00283	1		Anello esterno	Outer plate	Disque extérieur	Scheibe, außen	Disco externo
6	TOR00284	1		Guarnizione	Packing	Joint	Dichtung	Junta
7	TOR00285	1		Braccio sospensione	Suspension arm	Bras. de la susp.	Schwingarm	Brazo suspensión
8	TOR00286	1		Astuccio a rullini	Roller cage	Cage á roul.	Rollenlagerkafig	Jaula rodillos
9	TOR00287	1		Cuscinetto 6303RS	Bearing 6303RS	Roulément 6303RS	Lager 6303RS	Cojinete 6303RS
10	TOR00288	1		Anello elastico 47	Circlip 47	Circlips 47	Sprengring 47	Anillo elastico 47
11	TOR00289	1		Guarnizione	Packing	Joint	Dichtung	Junta
12	TOR00290	1		Bussola	Bush	Joint	Buchse	Buje
13	TOR00455	2		Bullone M10X55	Bolt M10X55	Boulon M10X55	Bolzen M10X55	Tornillo M10X55

italjet moto	**RUOTA POSTERIORE** **REAR WHEEL** **ROUE AR.** **HINTERRAD** **RUEDA TRASERA**	T. 24 **Torpedo 150**

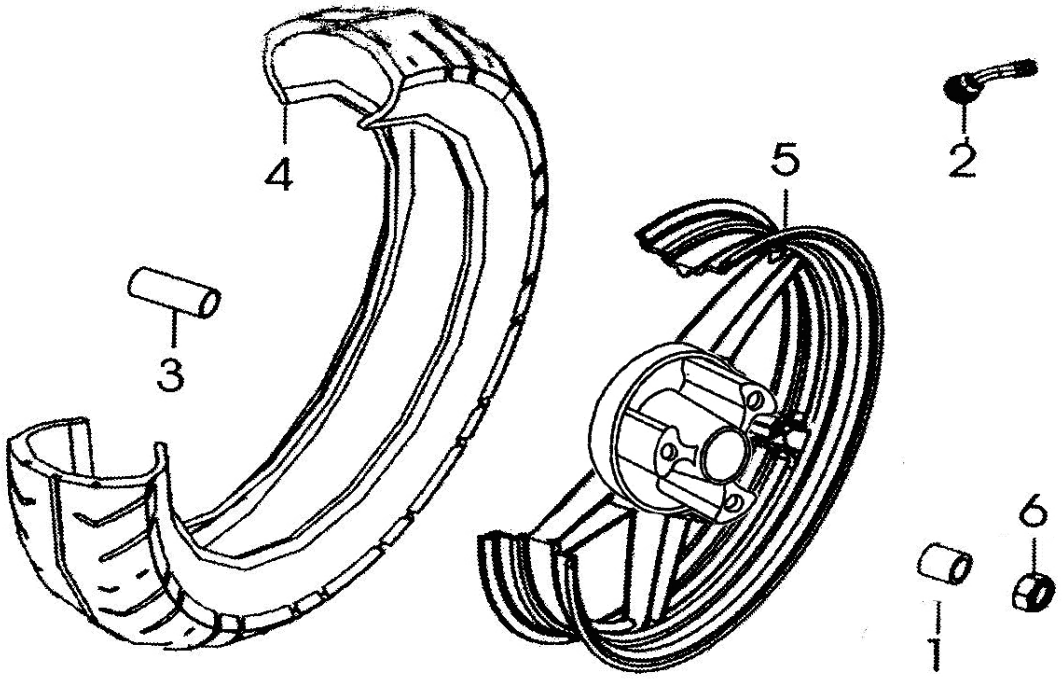

Pos. Nr. Pos. Pos. Pos.	Numero Number Numéro Nummer Número	Q.tà Q.ty Q.té M.ge C.ad	Nota Note Note Anm. Nota	Denominazione	Description	Désignation	Bezeichnung	Descripción
1	TOR00291	1		Distanziale	Spacer	Entretoise	Distanzstück	Distanciador
2	TOR00292	1		Valvola	Valve	Soupape	Ventil	Válvula gas
3	TOR00293	1		Distanziale interno	Inner spacer	Entretoise interne	Inneres Distanzstück	Distanciador interior
4	TOR00294	2		Pneumatico	Tyre	Pneu	Reifen	Neumático
5	TOR00295	2		Cerchio ruota post.	Rear wheel rim	Jante roue AR.	Hinterradfelge	Llanta rueda trasera
6	TOR00478	1		Dado flangiato M16	Flanged nut M16	Ecrou bordé M16	Flanschmutter M16	Tuerca embridada M16

italjet moto	**DISPOSITIVI ELETTRICI** **ELECTRICAL DEVICES** **DISPOSITIFS ELECTRIQUES** **ELEKTRISCHE AUSRÜSTUNG** **DISPOSITIVOS ELECTRICOS**	T. 25 **Torpedo 150**

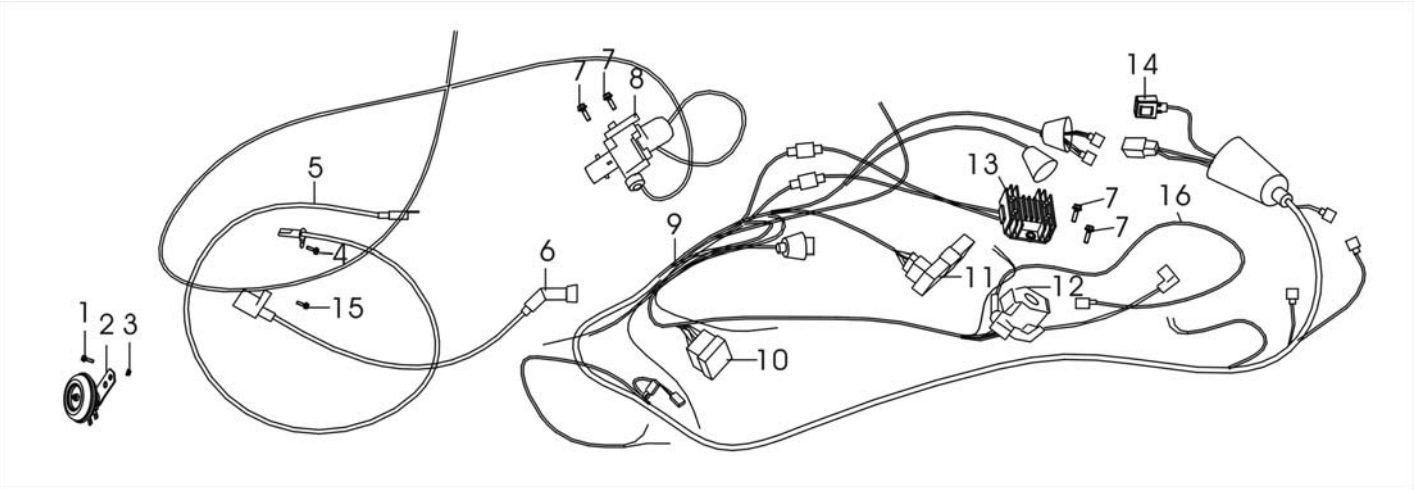

Pos. Nr. Pos. Pos. Pos.	Numero Number Numéro Nummer Número	Q.tà Q.ty Q.té M.ge C.ad	Nota Note Note Anm. Nota	Denominazione	Description	Désignation	Bezeichnung	Descripción
1	TOR00459	1		Bullone M6X20	Bolt M6X20	Boulon M6X20	Bolzen M6X20	Tornillo M6X20
2	TOR00296	1		Claxon	Horn	Avertisseur sonore	Hupe	Claxon
3	TOR00477	1		Bullone M6	Bolt M6	Boulon M6	Bolzen M6	Tornillo M6
4	TOR00297	1		Vite M5X10	Screw M5X10	Vis M5X10	Schraube M5X10	Tornillo M5X10
5	TOR00298	1		Trasmissione contakm	Speedometer transmission	Transmission compteur km.	Tachowelle	Transmisión cuenta km.
6	TOR00299	1		Cavo candela	Spark plug cable	Câble bougie	Zündkerzenkabel	Cable bujía
7	TOR00458	4		Bullone M6X16	Bolt M6X16	Boulon M6X16	Bolzen M6X16	Tornillo M6X16
8	TOR00300	1		Interruttore Accensione	Ignition switch	Interrupteur Allumage	Zündschalter	Interruptor de encendido
9	TOR00301	1		Resistenza a filo	Wire wound resistor	Bobinée avec ind.	Drahtwiderstand	Resistencia bobinada
10	TOR00302	1		Portafusibili	Fuse holder	Porte-fusibles	Sicherungsträger	Porta-fusibles
11	TOR00303	1		Centralina iniezione	Injection control unit	Centrale injection	Steuergehäuse der Einspritzung	Centralita inyección
12	TOR00304	1		Relè avviamento	Starter relay	Relais de demarrage	Anlassrelais	Relé de arranque
13	TOR00305	1		Regolatore	Regulator	Régulateur	Regler	Regulador
14	TOR00306	1		Intermittenza	Unit turn signal lamps	Disp. comm. clignot.	Blinkgeber	Disp. intermitentes
15	TOR00481	1		Vite M5X16	Screw M5X16	Vis M5X16	Schraube M5X16	Tornillo M5X16
16	TOR00307	1		Cavetto chiusura sella	Saddle clamp cable	Câble fermeture selle	Sitzbankverchlusskabel	Cable cerradura sillín

italjet moto	**MARMITTA** **SILENCER** **SILENCIEUX** **AUSPUFFTOPF** **SILENCIADOR**	T. 26 **Torpedo 150**

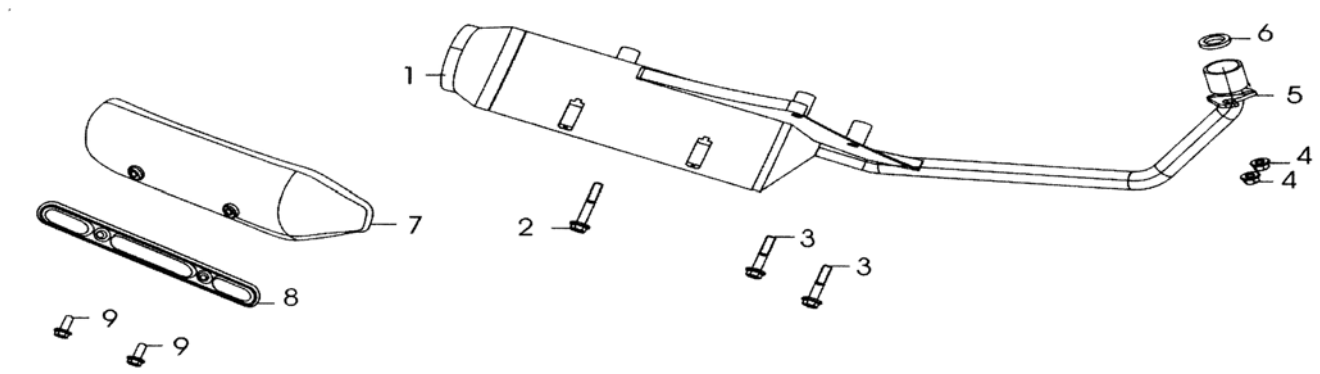

Pos. Nr. Pos. Pos. Pos.	Numero Number Numéro Nummer Número	Q.tà Q.ty Q.té M.ge C.ad	Nota Note Note Anm. Nota	Denominazione	Description	Désignation	Bezeichnung	Descripción
1	TOR00308	1		Marmitta completa	Muffler, assy.	Pot d'echappement complet	Auspufftopf kpl.	Silenciador completo
2	TOR00449	1		Bullone flangiato M10x55	Flanged bolt M10x55	Boulon de bride M10x55	Flanschenschraube M10x55	Perno de reborde M10x55
3	TOR00449	2		Bullone flangiato M10x55	Flanged bolt M10x55	Boulon de bride M10x55	Flanschenschraube M10x55	Perno de reborde M10x55
4	TOR00497	2		Dado cieco M8x25	Acorn nut M8x25	Ecrou borgne M8x25	Blindmutter M8x25	Tuerca tapa M8x25
5	TOR00309	1		Rondella elastica	Spring Washer	Rondelle élastique	Federring	Arandela elástica
6	TOR00310	1		Guarnizione scarico M16	Exhaust manifold gasket M16	Joint coll. Ech. M16	Dichtung Abgaskrümmer M16	Junta colector de escape M
7	TOR00311	1		Protezione paracalore	Heat guard	Protection pare-chaleur	Hitzeschutz	Protecciòn paracalor
8	TOR00312	1		Striscia	Packing	Joint	Profilgummi	Junta
9	TOR00449	2		Bullone flangiato M10x55	Flanged bolt M10x55	Boulon de bride M10x55	Flanschenschraube M10x55	Perno de reborde M10x55

italjet moto	**FILTRO ARIA** **AIR FILTER** **FILTRE À AIR** **LUFTFILTER** **FILTRO DE AIRE**	T. 27 **Torpedo 150**

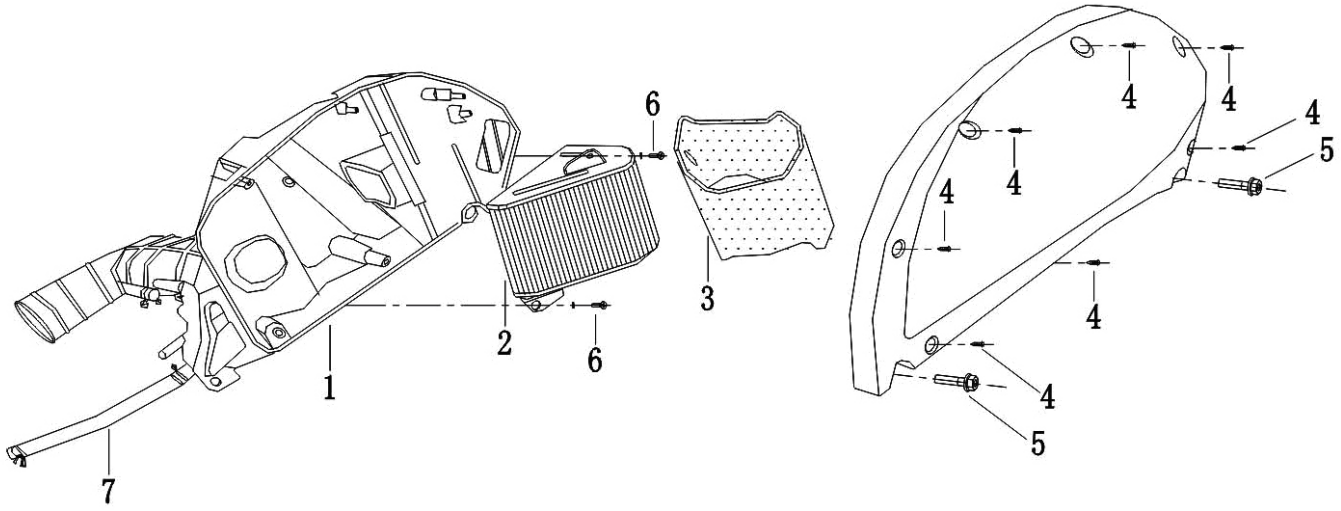

Pos. Nr. Pos. Pos. Pos.	Numero Number Numéro Nummer Número	Q.tà Q.ty Q.té M.ge C.ad	Nota Note Note Anm. Nota	Denominazione	Description	Désignation	Bezeichnung	Descripción
1	TOR00313	1		Corpo depuratore	Air cleaner body	Corps du filtre à air	Luftfilterkörper	Cuerpo del depurador
2	TOR00314	1		Elemento filtrante	Filtering element	Elément filtrant	Luftfilterelement	Filtro
3	TOR00315	1		Rivestimento	Panel	Revêtement	Verkleidung	Revestimiento
4	TOR00507	7		Vite autofilettante ST4.2X16	Self tapping screw ST4.2X16	Vis taraud ST4.2X16	Schraube, Blech ST4.2X16	Tornillo autorrosc. ST4.2X1
5	TOR00505	2		Bullone M6X25	Bolt M6X25	Boulon M6X25	Bolzen M6X25	Tornillo M6X25
6	TOR00506	2		Vite M5X10	Screw M5X10	Vis M5X10	Schraube M5X10	Tornillo M5X10
7	TOR00316	1		Tubo olio	Oil tube	Tuyau huile	Ölschlauch	Tubo aceite

italjet moto	**PARAFANGO POSTERIORE** **REAR MUDGUARD** **GARDEBOUE AR.** **HINTERER KOTFLÜGEL** **GUARDABARROS TRASERO**	T. 28 **Torpedo 150**

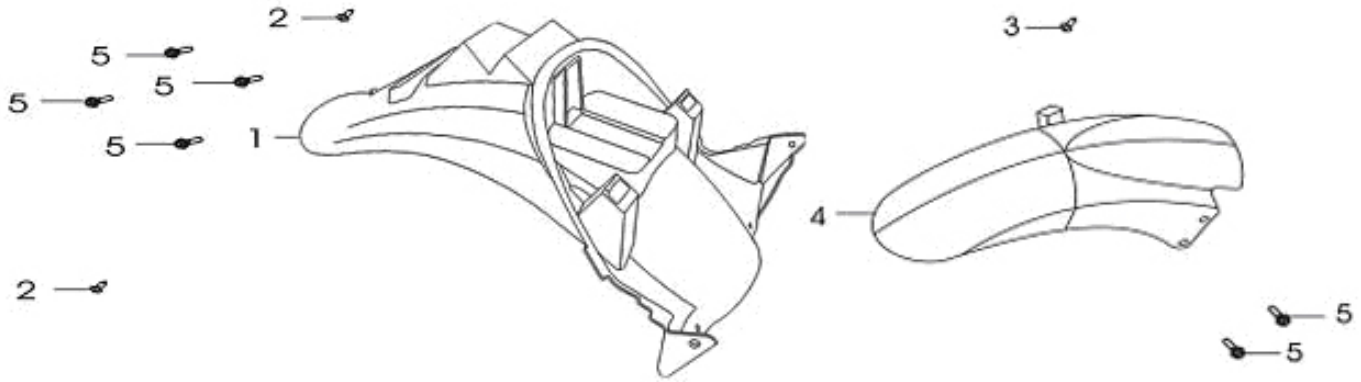

Pos. Nr. Pos. Pos. Pos.	Numero Number Numéro Nummer Número	Q.tà Q.ty Q.té M.ge C.ad	Nota Note Note Anm. Nota	Denominazione	Description	Désignation	Bezeichnung	Descripción
1	TOR00317	1		Parafango posteriore	Rear mudguard	Garde-boue AR.	Hinterradkotflügel	Guardabarros tras.
2	TOR00489	1		Vite autofilettante ST4.2x12	Self tapping screw ST4.2x12	Vis taraud ST4.2x12	Schraube, Blech ST4.2x12	Tornillo autorrosc. ST4.2x12
3	TOR00492	1		Vite autofilettante ST4.8x17	Self tapping screw ST4.8x17	Vis taraud ST4.8x17	Schraube, Blech ST4.8x17	Tornillo autorrosc. ST4.8x17
4	TOR00318	1		Passaruota post.	Rear wheelhouse	Passage roue AR.	Hinterradkasten	Pasa-rueda trasero
5	TOR00458	6		Bullone M6X16	Bolt M6X16	Boulon M6X16	Bolzen M6X16	Tornillo M6X16

italjet moto	**MANUBRIO** **HANDLEBARS** **GUIDON** **LENKER** **MANILLAR**	T. 29 **Torpedo 150**

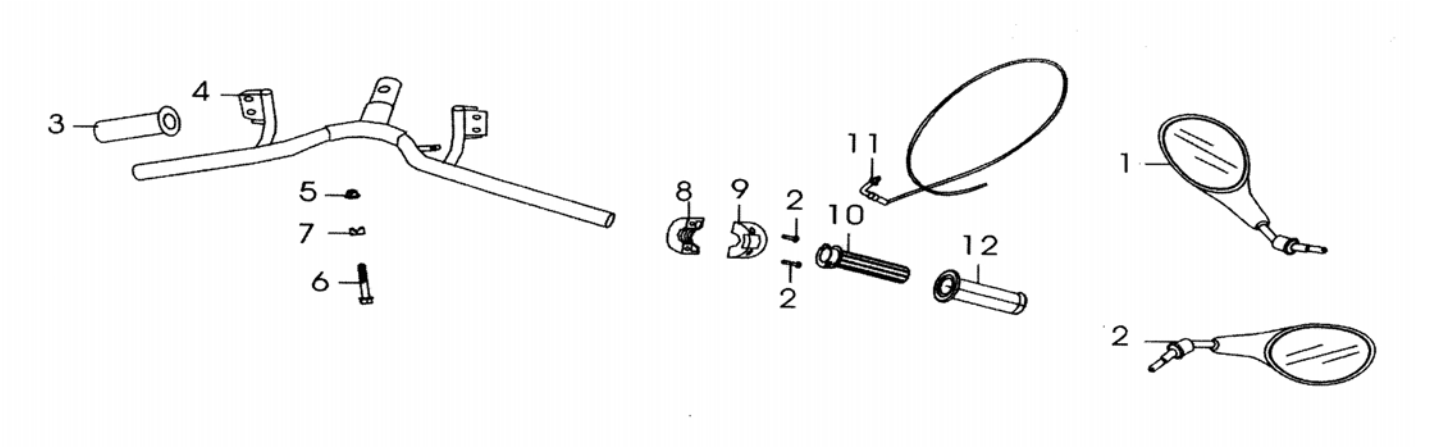

Pos. Nr. Pos. Pos. Pos.	Numero Number Numéro Nummer Número	Q.tà Q.ty Q.té M.ge C.ad	Nota Note Note Anm. Nota	Denominazione	Description	Désignation	Bezeichnung	Descripción
1	TOR00327	1		Specchio retrovisore Sx.	L.H. rear-view mirror	Rétroviseur gauche	Linker Rückspiegel	Espejo retrovisor Izq.
2	TOR00328	1		Specchio retrovisore Dx.	R.H. rear-view mirror	Rétroviseur droit	Rechter Rückspiegel	Espejo retrovisor Der.
3	TOR00319	1		Manopola Sx.	Grip, L.H.	Poignée gauche	Handgriff links	Puño izq.
4	TOR00320	1		Manubrio completo	Handlebars, assy.	Guidon complet	Lenker, komplett	Manillar compl.
5	TOR00475	1		Dado M10	Nut M10	Ecrou M10	Mutter M10	Tuerca M10
6	TOR00450	1		Bullone flangiato M10X50	Flanged bolt M10X50	Boulon de bride M10X50	Flanschenschraube M10X50	Perno de reborde M10X50
7	TOR00321	1		Rondella	Washer	Rondelle	U.Scheibe	Arandela
8	TOR00322	1		Comando gas	Throttle control	Comm. gaz	Gasdrehgriff	Mando gas
9	TOR00323	1		Coperchio comando gas	Throttle control cover	Couvercle comm. gaz	Abdeckung Gasdrehgriff	Cubierta mando gas
10	TOR00324	1		Manicotto comando gas	Throttle sleeve	Manchon comm. gaz	Muffe für Gasgriff	Soporte mando gas
11	TOR00325	1		Trasmissione comando gas	Throttle control transmission	Transmission commande gaz	Bowdenzüng gasriff	Transmisión mando gas
12	TOR00326	1		Manopola comando gas	Throttle twist grip	Poignée commande gaz	Gasdrehgriff	Puño mando gas

italjet moto	**IMPIANTO FRENO ANTERIORE** **FRONT BRAKE SYSTEM** **CIRCUIT DE FREIN AV.** **VORDERE BREMSANLAGE** **INSTALACIÓN FRENO DELANTERO**	**T. 30** **Torpedo 150**

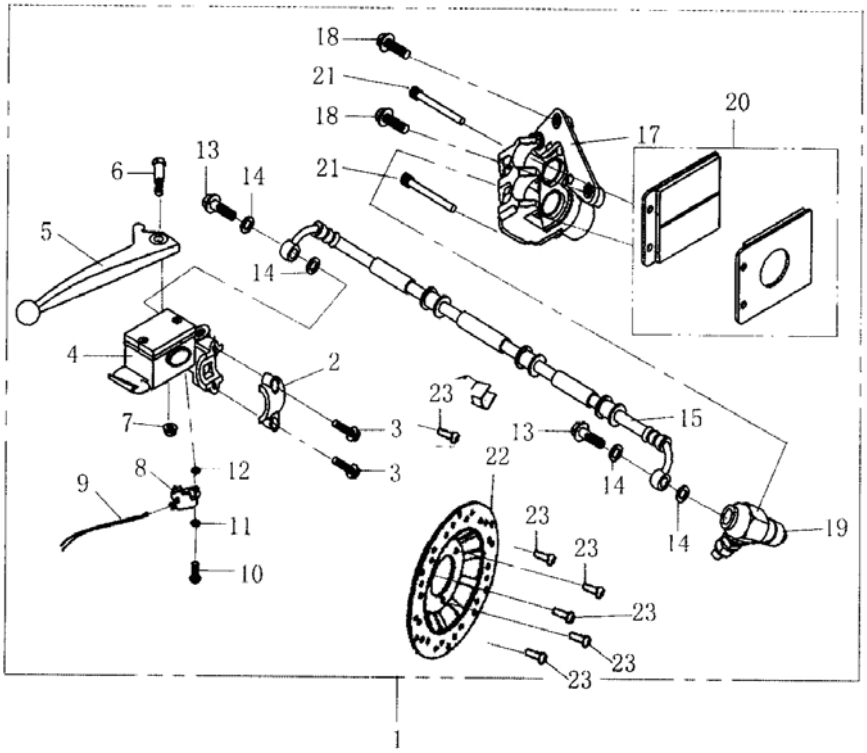

Pos. Nr. Pos. Pos. Pos.	Numero Number Numéro Nummer Número	Q.tà Q.ty Q.té M.ge C.ad	Nota Note Note Anm. Nota	Denominazione	Description	Désignation	Bezeichnung	Descripción
1	TOR00329	1		Impianto freno anteriore	Front brake system	Circuit de frein AV.	Vordere bremsanlage	Instalación freno delantero
2	TOR00330	1		Cavallotto	U bolt	Etrier	Brücke	Brida
3	TOR00447	2		Bullone flangiato M6×22	Flanged bolt M6×22	Boulon de bride M6×22	Flanschenschraube M6×22	Perno de reborde M6×22
4	TOR00331	1		Pompa freno	Brake master cyl.	Maître cylindre	Hauptbremszylinder	Bomba freno
5	TOR00332	1		Leva freno	Brake lever	Levier du frein	Bremshebel	Palanca de freno
6	TOR00333	1		Bullone fiss. leva	Lever sec. bolt	Boulon fix. levier		Tornillo
7	TOR00479	1		Dado flangiato M6	Flanged nut M6	Ecrou bordé M6	Flanschmutter M6	Tuerca embridada M6
8	TOR00334	1		Interruttore stop	Stop switch	Interrupteur stop	Stopschalter	Interruptor stop
9	TOR00335	1		Cavetto	Wire	Câble	Kabel	Cable
10	TOR00483	1		Vite M4×12	Screw M4×12	Vis M4×12	Schraube M4×12	Tornillo M4×12
11	TOR00500	1		Rondella Ø4	Washer Ø4	Rondelle Ø4	U.Scheibe Ø4	Arandela Ø4
12	TOR00499	1		Rondella elastica Ø4	Spring Washer Ø4	Rondelle élastique Ø4	Federring Ø4	Arandela elástica Ø4
13	TOR00336	2		Vite forata	Banjo bolt	Vis creuse	Hohlschraube	Tornillo taladrado
14	TOR00337	4		Guarnizione in rame	Copper gasket	Joint en cuivre	Kupferdichtung	Junta de cobre
15	TOR00338	1		Tubazione freno anteriore	Front brake pipe	Conduite frein AV.	Bremsleitung Vorderradbremse	Tuberìa freno delantero
16	TOR00339	1		Clip	Clip	Clip	Clip	Clip
17	TOR00340	1		Pinza freno	Caliper	Etrier de frein	Bremszange	Pinza del freno
18	TOR00448	2		Bullone flangiato M8×25	Flanged bolt M8×25	Boulon de bride M8×25	Flanschenschraube M8×25	Perno de reborde M8×25
19	TOR00341	1		Gruppo ABS	ABS System	Système ABS	ABS System	Sistema ABS
20	TOR00342	1		Coppia pastiglie freno	Pads pair	Paire de plaquettes	Paar Bremsbeläge	Par pastillas
21	TOR00343	2		Perno	Pin	Pivot	Zapfen	Perno
22	TOR00344	1		Disco freno	Brake plate	Disque frein	Bremscheibe	Disco freno
23	TOR00484	5		Vite M6×25	Screw M6×25	Vis M6×25	Schraube M6×25	Tornillo M6×25

italjet moto	**SERBATOIO CARBURANTE** **FUEL TANK** **RESERVOIR CARBURANT** **BENZINTANK** **TANQUE CARBURANTE**	T. 31 **Torpedo 150**

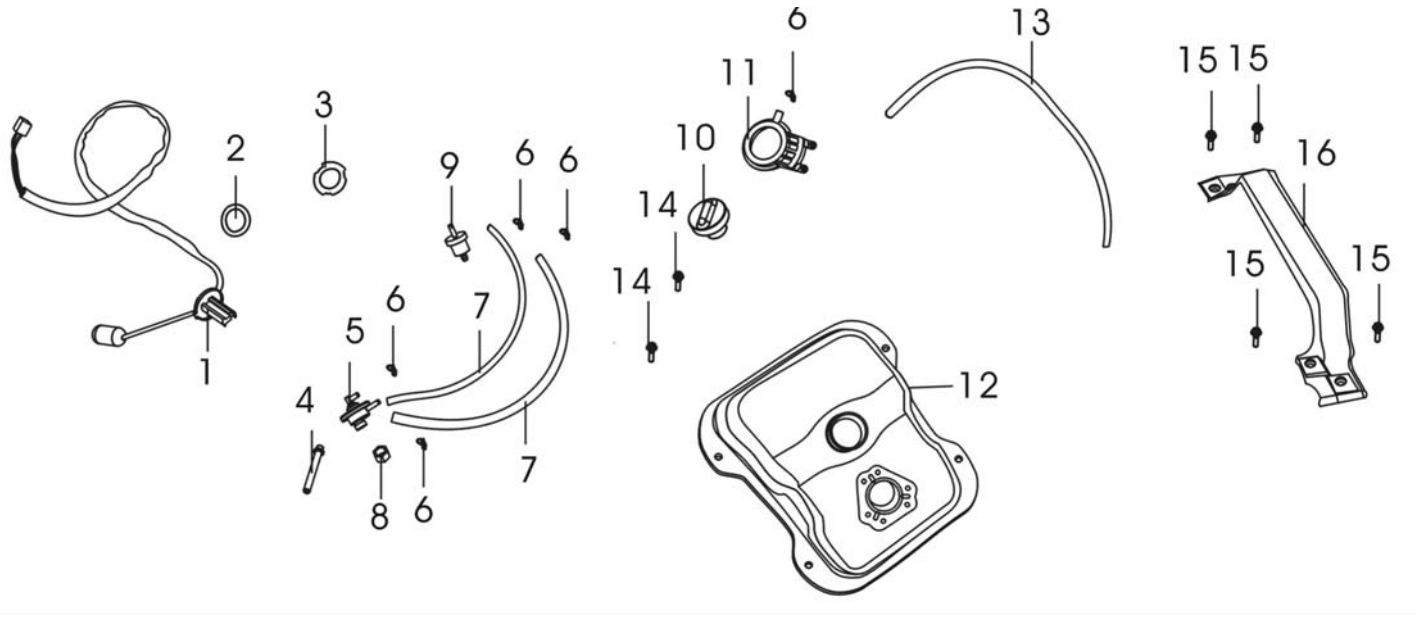

Pos. Nr. Pos. Pos. Pos.	Numero Number Numéro Nummer Número	Q.tà Q.ty Q.té M.ge C.ad	Nota Note Note Anm. Nota	Denominazione	Description	Désignation	Bezeichnung	Descripción
1	TOR00345	1		Indicatore livello carburante	Fuel level gauge	Jauge d'essence	Kraftstoffanzeige	Indicador de nivel de combu
2	TOR00346	1		Guarnizione	Packing	Joint	Dichtung	Junta
3	TOR00347	1		Fascetta	Clamp	Collier	Schelle	Abrazadera
4	TOR00348	1		Tubo carburante	Fuel pipe	Tuyau carburant	Benzinleitung	Tubo combustible
5	TOR00349	1		Rubinetto carburante	Fuel cock	Robinet carburant	Kraftstoffhahn	Grifo combustible
6	TOR00350	5		Clip	Clip	Clip	Clip	Clip
7	TOR00351	2		Tubo carburante	Fuel pipe	Tuyau carburant	Benzinleitung	Tubo combustible
8	TOR00476	1		Dado M14	Nut M14	Ecrou M14	Mutter M14	Tuerca M14
9	TOR00352	1		Filtro benzina	Fuel filter	Filtre à essence	Benzinfilter	Filtro mezcla
10	TOR00353	1		Tappo serbatoio	Filler cap	Bouchon de réservoir	Tankverschluss	Tapón depósito
11	TOR00354	1		Guarnizione tappo	Packing for cap	Joint bouchon	Deckeldichtung	Junta tapón
12	TOR00355	1		Serbatoio carburante	Fuel tank	Reservoir carburant	Kraftstofftank	Depósito carburante
13	TOR00356	1		Tubo olio	Oil tube	Tuyau huile	Ölschlauch	Tubo aceite
14	TOR00458	2		Bullone M6X16	Bolt M6X16	Boulon M6X16	Bolzen M6X16	Tornillo M6X16
15	TOR00463	4		Bullone M8X16	Bolt M8X16	Boulon M8X16	Bolzen M8X16	Tornillo M8X16
16	TOR00357	1		Staffa serbatoio	Fuel tank bracket	Bride réservoir	Tankbefestigung	Brida tanque

italjet moto	**PROIETTORE** **HEADLAMP** **PROJECTEUR** **SCHEINWERFER** **FARO**	T. 32 **Torpedo 150**

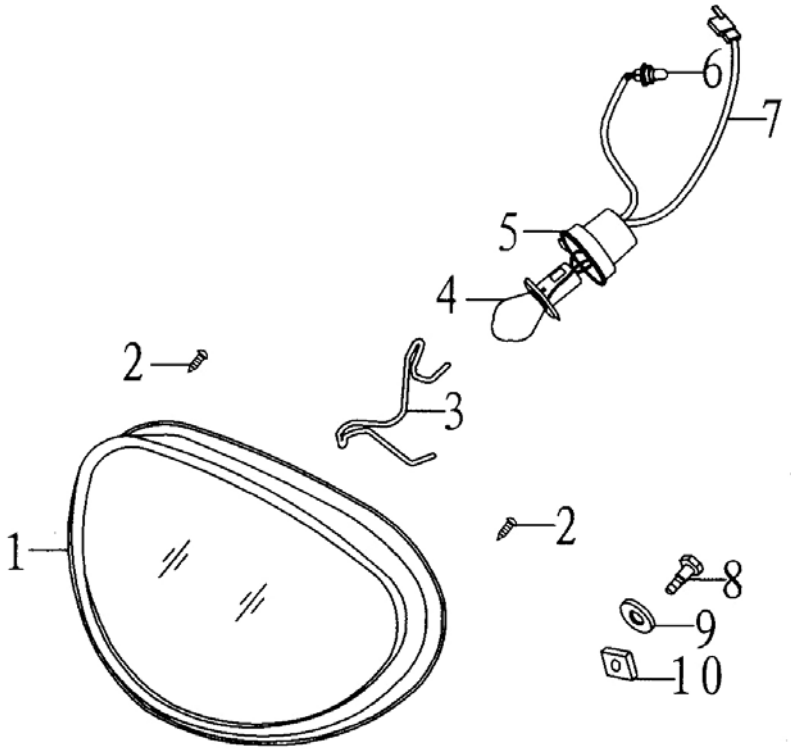

Pos. Nr. Pos. Pos. Pos.	Numero Number Numéro Nummer Número	Q.tà Q.ty Q.té M.ge C.ad	Nota Note Note Anm. Nota	Denominazione	Description	Désignation	Bezeichnung	Descripción
1	TOR00358	1		Proiettore completo	Headlamp, assy	Projecteur complet	Scheinwerfer komplett	Proyector compl.
2	TOR00489	2		Vite autofilettante ST4.2x12	Self tapping screw ST4.2x12	Vis taraud ST4.2x12	Schraube, Blech ST4.2x12	Tornillo autorrosc. ST4.2x12
3	TOR00359	1		Staffa supporto proiettore	Headlamp support bracket	Bride support projecteur	Scheinwerferbefestigung	Brida soporte faro
4	TOR00360	1		Lampadina proiettore	Headlamp bulb	Ampoule projecteur	Sheinwerferlampe	Lámpara faro
5	TOR00361	1		Portalampada	Bulb socket	Porte-ampoule	Lampenhalter.	Porta-lámp.
6	TOR00362	1		Lampadina luce posizione 12V 5W	Side/taillight bulb 12V 5W	Ampoule feu de position 12V 5W	Lampe, Standlicht 12V 5W	Lámpara luz de posición 12
7	TOR00363	1		Cavetto	Wire	Câble	Kabel	Cable
8	TOR00364	1		Vite M5X16	Screw M5X16	Vis M5X16	Schraube M5X16	Tornillo M5X16
9	TOR00501	1		Rondella Ø5	Washer Ø5	Rondelle Ø5	U.Scheibe Ø5	Arandela Ø5
10	TOR00365	1		Piastrina M5	Plate M5	Plaquette M5	Plättchen M5	Placa M5

italjet moto	**FANALE POSTERIORE** **TAIL LAMP** **FEU AR.** **RÜCKLEUCHTE** **PILOTO**	T. 33 **Torpedo 150**

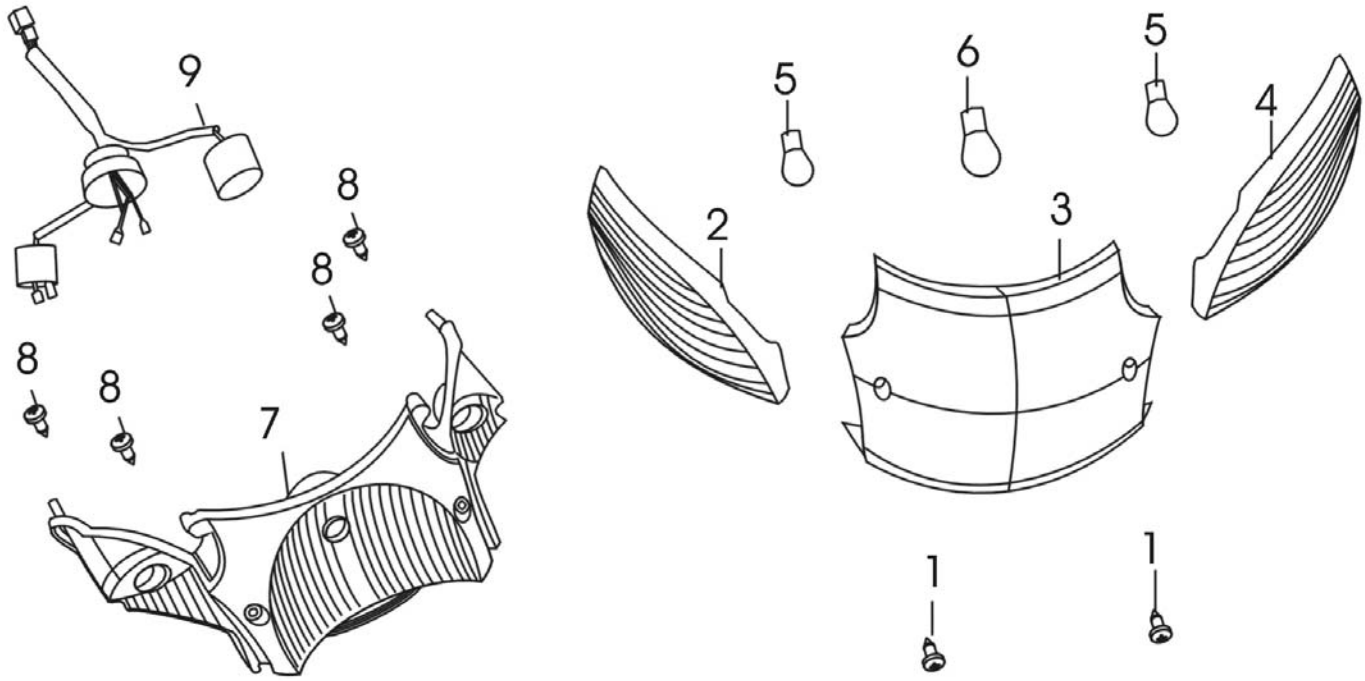

Pos. Nr. Pos. Pos. Pos.	Numero Number Numéro Nummer Número	Q.tà Q.ty Q.té M.ge C.ad	Nota Note Note Anm. Nota	Denominazione	Description	Désignation	Bezeichnung	Descripción
1	TOR00494	2		Vite autofilettante ST3.8X9	Self tapping screw ST3.8X9	Vis taraud ST3.8X9	Schraube, Blech ST3.8X9	Tornillo autorrosc. ST3.8X9
2	TOR00366	1		Trasparente Lampeggiatore SX post.	Rear LH turn signal lens	Transparent clignotant S. AR.	Blinkerkappe links, hinten	Transparente intermitente iz
3	TOR00367	1		Trasparente fanale post.	Rear lamp glass	Transparent feu AR.	Rücklichtkappe	Transparente piloto
4	TOR00368	1		Trasparente Lampeggiatore DX post.	Rear RH turn signal lens	Transparent clignotant D. AR.	Blinkerkappe rechts, hinten	Transparente intermitente d
5	TOR00369	2		Lampadina lampeggiatore 12V12W	Bulb for trafficator light 12V12W	Ampoule pour clignotant 12V12W	Blinklichtlampe 12V12W	Lámpara luce intermitente 1
6	TOR00370	1		Lampadina per fanalino 12V21/5W	Tail lamp bulb 12V21/5W	Ampoule feu AR. 12V21/5W	Rücklichtlampe 12V21/5W	Lámpara piloto 12V21/5W
7	TOR00371	1		Corpo faro	Headlamp body	Corps project.	Scheinwerfergehäuse	Cuerpo faro
8	TOR00495	4		Vite autofilettante ST4.2X13	Self tapping screw ST4.2X13	Vis taraud ST4.2X13	Schraube, Blech ST4.2X13	Tornillo autorrosc. ST4.2X1
9	TOR00372	1		Cavetti fanale posteriore	Tail lamp cable harness	Faisc. de câbles feu AR.	Rückleuchtekabel	Gr. cables piloto

italjet moto	**INDICATORI DI DIREZIONE ANTERIORI** **FRONT DIRECTION INDICATORS** **FEUX DE DIRECTION AVANT** **VORDERE BLINKER** **INDICADOR DE DIRECCION ANTERIOR**	T. 34 **Torpedo 150**

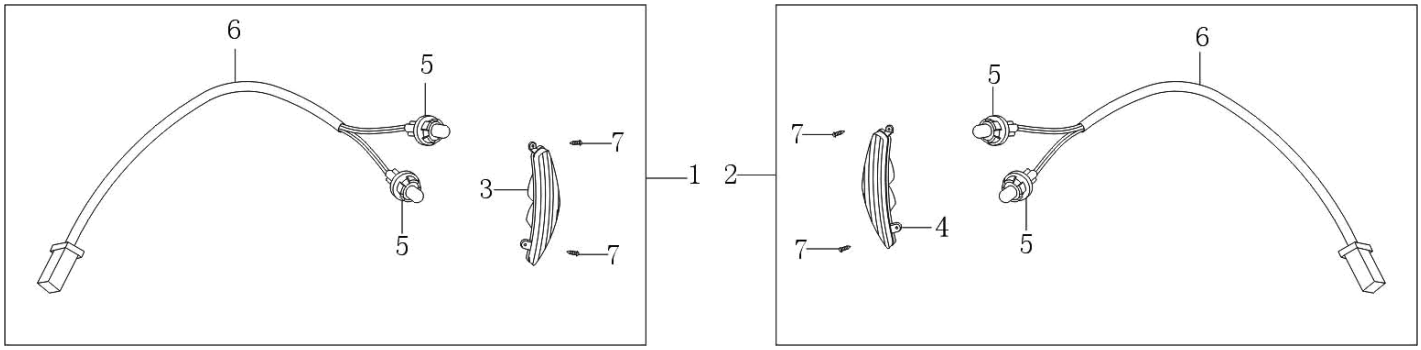

Pos. Nr. Pos. Pos. Pos.	Numero Number Numéro Nummer Número	Q.tà Q.ty Q.té M.ge C.ad	Nota Note Note Anm. Nota	Denominazione	Description	Désignation	Bezeichnung	Descripción
1	TOR00373	1		Lampeggiatore anteriore SX	LH front turn signal	Clignotant AV.G.	Blinker vorne links	Intermitente del. izq.
2	TOR00374	1		Lampeggiatore anteriore DX	RH front turn signal	Clignotant AV.D.	Blinker vorne rechts	Intermitente del. der.
3	TOR00375	1		Trasparente Lampeggiatore SX ant.	Front LH turn signal lens	Transparent clignotant S. AV.	Blinkerkappe links, vorder	Transparente intermitente iz
4	TOR00376	1		Trasparente Lampeggiatore DX ant.	Front RH turn signal lens	Transparent clignotant D. AV.	Blinkerkappe rechts, vorder	Transparente intermitente d
5	TOR00377	4		Lampadina	Bulb	Ampoule	Lampe	Lámpara
6	TOR00378	2		Lampadina lampeggiatore	Bulb for trafficator light	Ampoule pour clignotant	Blinklichtlampe	Lámpara luce intermitente
7	TOR00489	4		Vite autofilettante ST4.2x12	Self tapping screw ST4.2x12	Vis taraud ST4.2x12	Schraube, Blech ST4.2x12	Tornillo autorrosc. ST4.2x12

italjet moto	**FIANCATE** **SIDE COVERS** **COUVERTURES LATERALE** **SEITENVERKLEIDUNG** **PROTECCIONES LATERALES**	T. 35 **Torpedo 150**

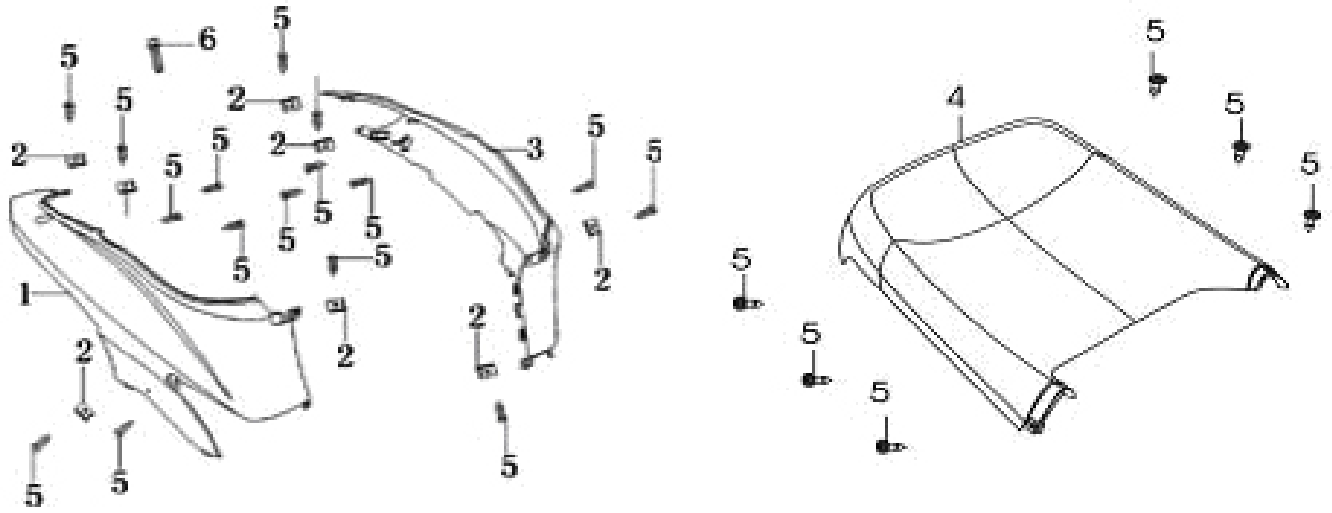

Pos. Nr. Pos. Pos. Pos.	Numero Number Numéro Nummer Número	Q.tà Q.ty Q.té M.ge C.ad	Nota Note Note Anm. Nota	Denominazione	Description	Désignation	Bezeichnung	Descripción
1	TOR00379	1		Fiancata Dx.	Fairing,RH.	Carenage dr.	Seitenverkleidung rechts	Carenado izq.
2	TOR00521	8		Vite autofilettante ST4.2	Self tapping screw ST4.2	Vis taraud ST4.2	Schraube, Blech ST4.2	Tornillo autorrosc. ST4.2
3	TOR00380	1		Fiancata Sx.	Fairing,LH.	Carenage gau.	Seitenverkleidung Links	Carenado der.
4	TOR00381	1		Spoiler	Spoiler	Spoiler	Spoiler	Spoiler
5	TOR00489	16		Vite autofilettante ST4.2x12	Self tapping screw ST4.2x12	Vis taraud ST4.2x12	Schraube, Blech ST4.2x12	Tornillo autorrosc. ST4.2x12
6	TOR00466	1		Bullone M8X35	Bolt M8X35	Boulon M8X35	Bolzen M8X35	Tornillo M8X35

italjet moto	**SCUDO ANTERIORE** **FRONT SHIELD** **TABLIER AV** **FRONTVERKLEIDUNG** **SCUDO DELANTERO**	T. 36 **Torpedo 150**

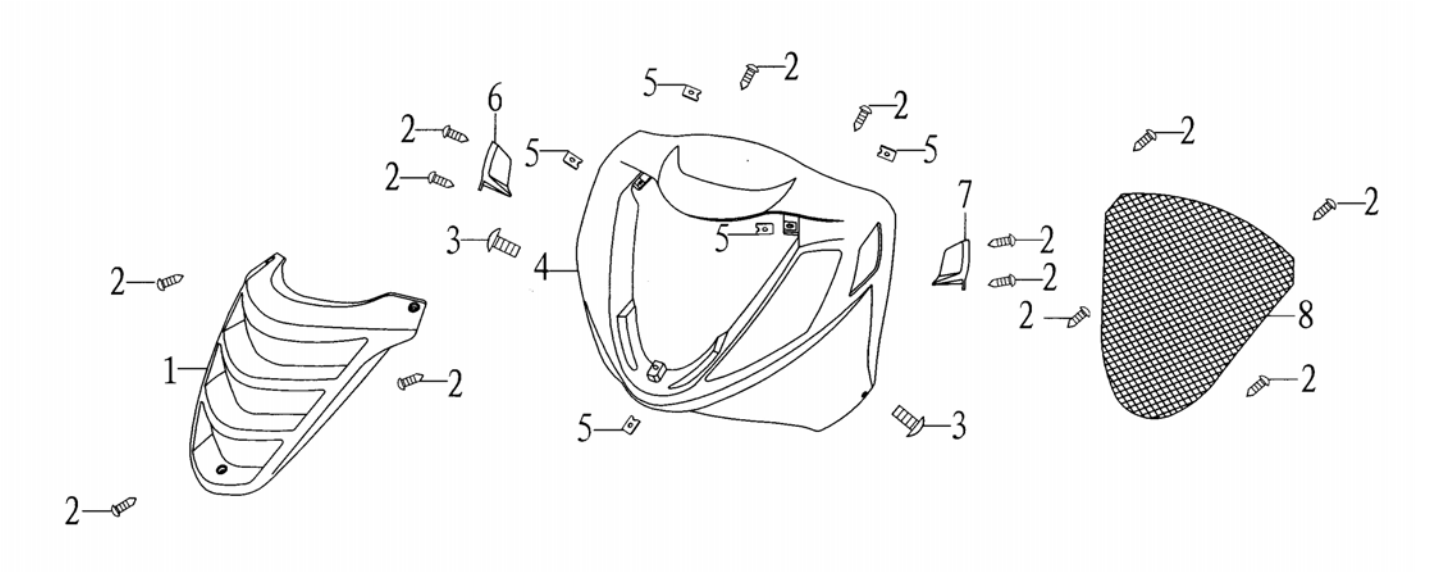

Pos. Nr. Pos. Pos. Pos.	Numero Number Numéro Nummer Número	Q.tà Q.ty Q.té M.ge C.ad	Nota Note Note Anm. Nota	Denominazione	Description	Désignation	Bezeichnung	Descripción
1	TOR00382	1		Calandra	Radiator grill	Calandre	Kühlerverkleidung	Parilla radiador
2	TOR00487	13		Vite autofilettante ST4.2×12	Self tapping screw ST4.2×12	Vis taraud ST4.2×12	Schraube, Blech ST4.2×12	Tornillo autorrosc. ST4.2×1
3	TOR00383	2		Vite M6×16	Screw M6×16	Vis M6×16	Schraube M6×16	Tornillo M6×16
4	TOR00384	1		Copertura anteriore	Front. cover	Capot AV.	Vorderabdeckung	Tapa delant.
5	TOR00443	5		Piastrina ST4.2	Plate ST4.2	Plaquette ST4.2	Plättchen ST4.2	Placa ST4.2
6	TOR00385	1		Protezione Dx.	R.H. protection	Protection droite	Rechter Schutz	Protection der.
7	TOR00386	1		Protezione Sx.	L.H. protection	Protection gauche	Link Schutz	Protection izq.
8	TOR00387	1		Griglia	Grill	Grille	Abdeckung	Rejilla

italjet moto	**SELLA-PORTACASCO** **SADDLE-CASE HELMET** **SELLE-PORTE CASQUE** **SITZBANK-SCHUTZHELMBEHÄLTER** **SILLÍN-PORTA CASCO**	T. 37 **Torpedo 150**

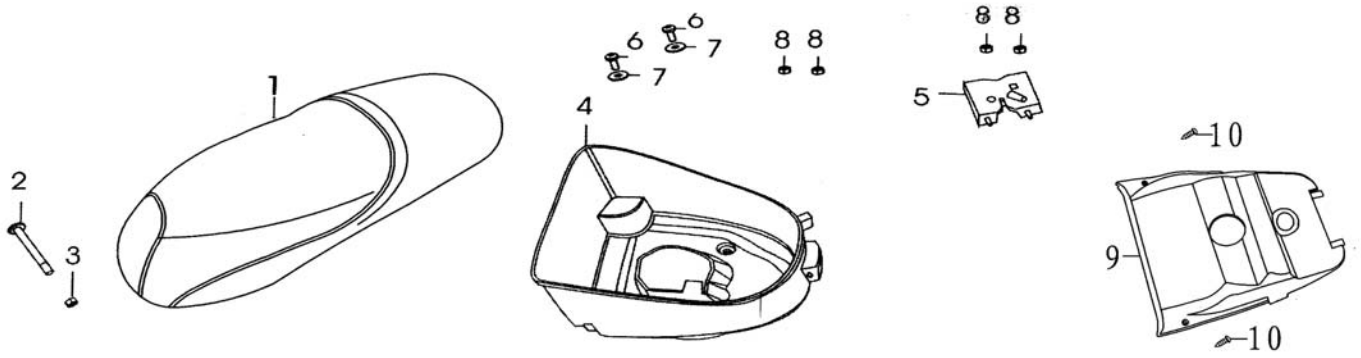

Pos. Nr. Pos. Pos. Pos.	Numero Number Numéro Nummer Número	Q.tà Q.ty Q.té M.ge C.ad	Nota Note Note Anm. Nota	Denominazione	Description	Désignation	Bezeichnung	Descripción
1	TOR00388	1		Sella	Saddle	Selle	Sitzbank	Sillín
2	TOR00389	1		Perno ancoraggio sella	Saddle pin	Pivot d'ancrage selle	Befestigungszapfen Sitzbank	Perno anclaje sillìn
3	TOR00477	1		Bullone M6	Bolt M6	Boulon M6	Bolzen M6	Tornillo M6
4	TOR00390	1		Vano portacasco	Helmet huosing	Logement porte-casque	Helmstauraum	Alojamiento porta-casco
5	TOR00391	1		Blocchetto serratura sella	Saddle lock body	Bloc de serrure selle	Lenkschloss. Sitzbank	Cuerpo cerr. sillín
6	TOR00456	2		Bullone flangiato M6X16	Flanged bolt M6X16	Boulon de bride M6X16	Flanschenschraube M6X16	Perno de reborde M6X16
7	TOR00515	4		Rondella Ø6	Washer Ø6	Rondelle Ø6	U.Scheibe Ø6	Arandela Ø6
8	TOR00498	1		Dado M6	Nut M6	Ecrou M6	Mutter M6	Tuerca M6
9	TOR00392	1		Coperchio serbatoio	Reservoir Lid	Couvercle De Réservoir	Behälterdeckel	Calderín Lid
10	TOR00488	2		Coperchio contakm. ST4.2×12	Speed. kms. cover ST4.2×12	Couvercle comp. kil. ST4.2×12	Tachoglas ST4.2×12	Tapa cuentakm. ST4.2×12

italjet moto	**GRUPPO STRUMENTI** **INSTRUMENT UNIT** **GR. INSTRUMENTS** **INSTRUMENTENEINHEIT** **INSTRUMENTACION**	T. 38 **Torpedo 150**

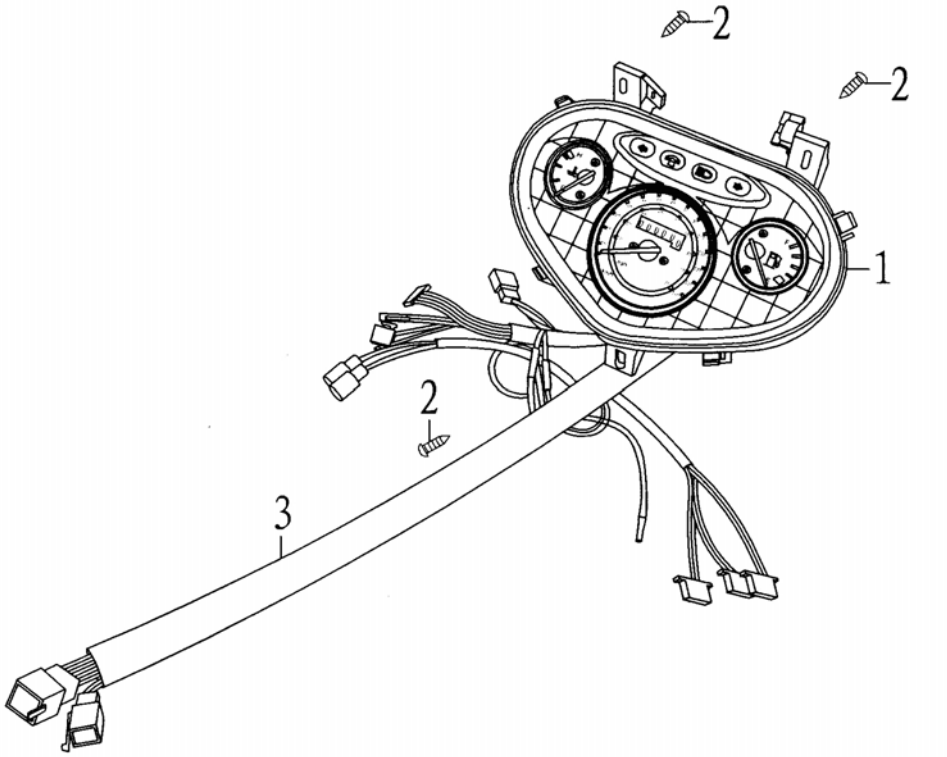

Pos. Nr. Pos. Pos. Pos.	Numero Number Numéro Nummer Número	Q.tà Q.ty Q.té M.ge C.ad	Nota Note Note Anm. Nota	Denominazione	Description	Désignation	Bezeichnung	Descripción
1	TOR00393	1		Vite autofilettante	Self tapping screw	Vis taraud	Schraube, Blech	Tornillo autorrosc.
2	TOR00488	3		Coperchio contakm. ST4.2×12	Speed. kms. cover ST4.2×12	Couvercle comp. kil. ST4.2×12	Tachoglas ST4.2×12	Tapa cuentakm. ST4.2×12
3	TOR00394	1		Gruppo strumenti	Meter assy, combination	Groupe instr.	Cockpitinstrumente	Tablero de instrumentos

italjet moto	**BATTERIA** **BATTERY** **BATTERIE** **BATTERIE** **BATERIA**	T. 39 **Torpedo 150**

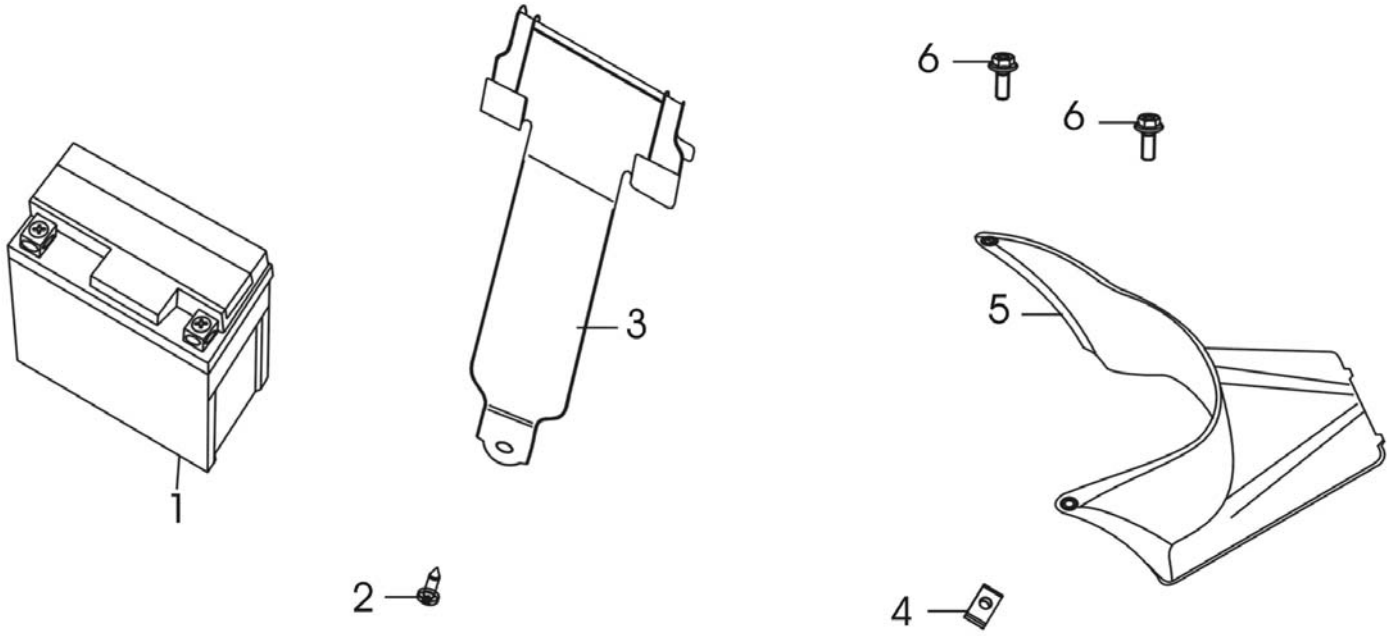

Pos. Nr. Pos. Pos. Pos.	Numero Number Numéro Nummer Número	Q.tà Q.ty Q.té M.ge C.ad	Nota Note Note Anm. Nota	Denominazione	Description	Désignation	Bezeichnung	Descripción
1	TOR00395	1		Batteria 12V7A	Battery 12V7A	Batterie 12V7A	Batterie 12V7A	Bateria 12V7A
2	TOR00490	1		Vite autofilettante ST4.8X12	Self tapping screw ST4.8X12	Vis taraud ST4.8X12	Schraube, Blech ST4.8X12	Tornillo autorrosc. ST4.8X1
3	TOR00396	1		Cinghia fiss. batteria	Battery sec. strap	Bande fix. batterie	Batteriebefestigung Riemen	Correja suj. batería
4	TOR00522	1		Piastrina ST4.8	Plate ST4.8	Plaquette ST4.8	Plättchen ST4.8	Placa ST4.8
5	TOR00397	1		Coperchio carter	Case cover	Couvercle carter	Gehausedeckel	Tapa carter
6	TOR00456	2		Bullone flangiato M6X16	Flanged bolt M6X16	Boulon de bride M6X16	Flanschenschraube M6X16	Perno de reborde M6X16

italjet moto	**PEDANA** **FOOTBOARD** **MARCHEPIED** **FUßBRETT** **ESTRIBO**	T. 40 **Torpedo 150**

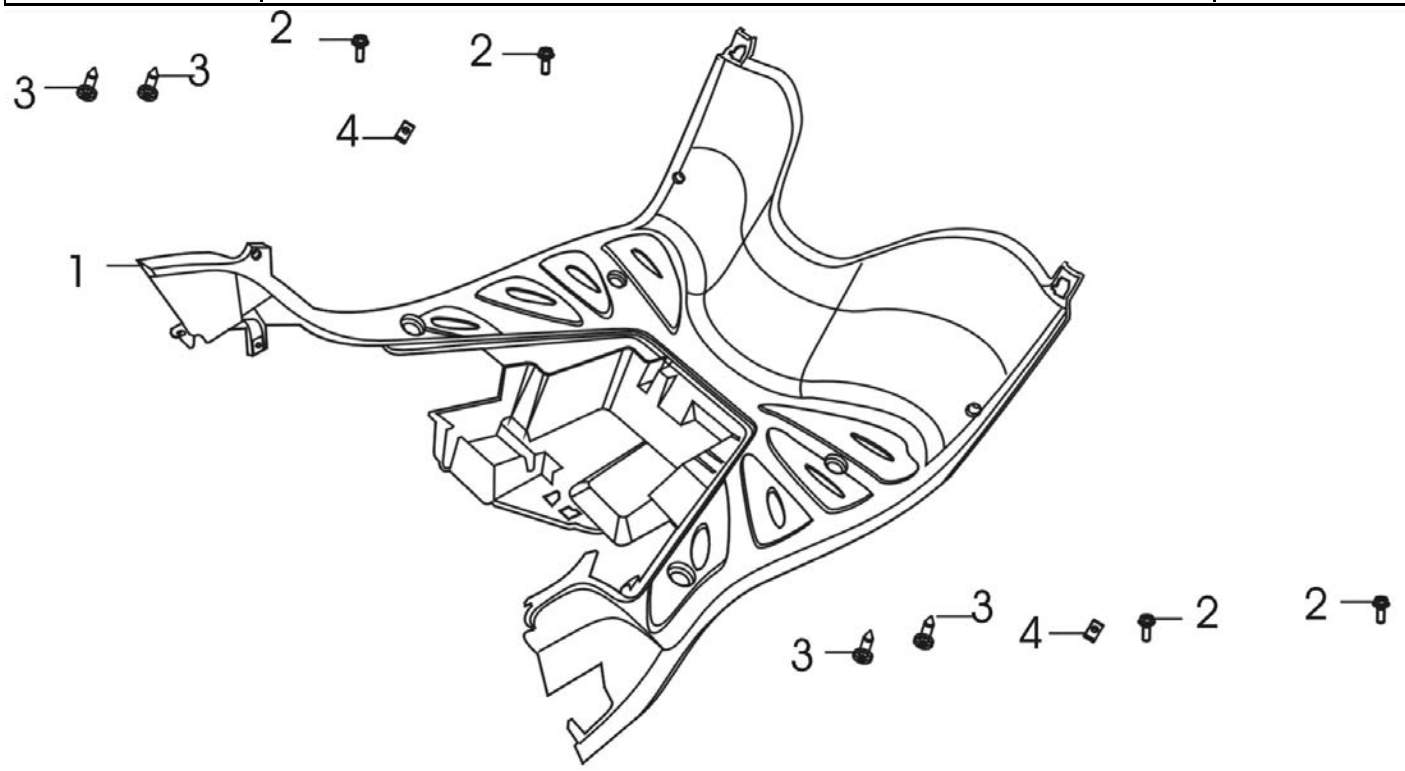

Pos. Nr. Pos. Pos. Pos.	Numero Number Numéro Nummer Número	Q.tà Q.ty Q.té M.ge C.ad	Nota Note Note Anm. Nota	Denominazione	Description	Désignation	Bezeichnung	Descripción
1	TOR00398	1		Pedana poggiapiedi	Footrest	Repose-pieds	Fussrasten	Reposapies
2	TOR00459	4		Bullone M6X20	Bolt M6X20	Boulon M6X20	Bolzen M6X20	Tornillo M6X20
3	TOR00491	5		Vite autofilettante ST4.8X12	Self tapping screw ST4.8X12	Vis taraud ST4.8X12	Schraube, Blech ST4.8X12	Tornillo autorrosc. ST4.8X1
4	TOR00523	2		Vite autofilettante ST4.8	Self tapping screw ST4.8	Vis taraud ST4.8	Schraube, Blech ST4.8	Tornillo autorrosc. ST4.8

italjet moto	PORTAPACCHI POSTERIORE REAR CARRIER PORTE BAGAGES AR. GEPÄCKTRÄGER PORTA-EQUIPAJES TRASEIRO	T. 41 **Torpedo 150**

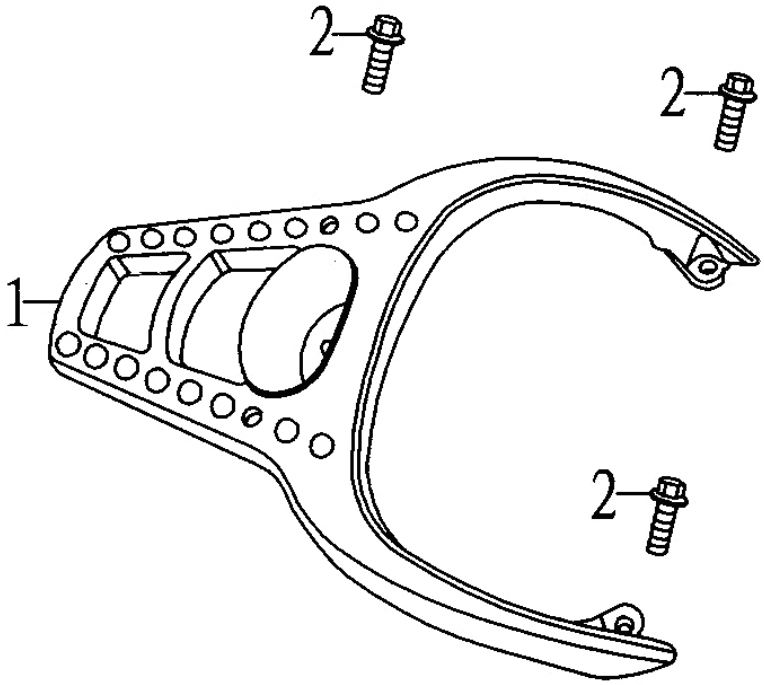

Pos. Nr. Pos. Pos. Pos.	Numero Number Numéro Nummer Número	Q.tà Q.ty Q.té M.ge C.ad	Nota Note Note Anm. Nota	Denominazione	Description	Désignation	Bezeichnung	Descripción
1	TOR00399	1		Portapacchi posteriore	Rear lugg. carrier	Porte-bagages Ar.	Gepäckträger, hinten	Porta-equipajes trasero
2	TOR00464	3		Bullone M8X25	Bolt M8X25	Boulon M8X25	Bolzen M8X25	Tornillo M8X25

italjet moto	**CONTROSCUDO** **COUNTER SHIELD** **CONTRE-TABLIER** **FRONTSCHILD, INNEN** **CONTRA ESCUDO**	T. 42 **Torpedo 150**

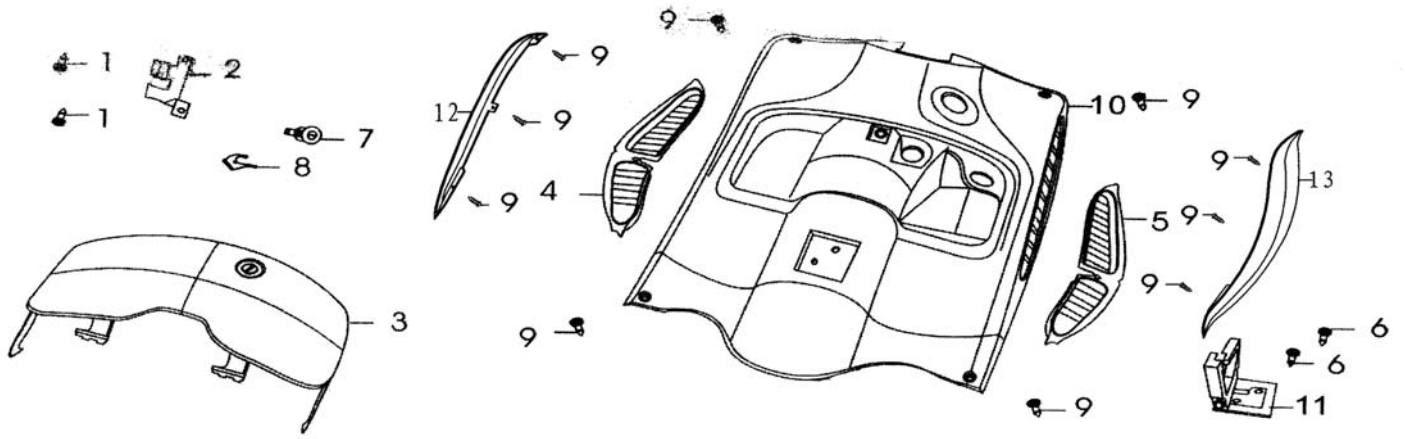

Pos. Nr. Pos. Pos. Pos.	Numero Number Numéro Nummer Número	Q.tà Q.ty Q.té M.ge C.ad	Nota Note Note Anm. Nota	Denominazione	Description	Désignation	Bezeichnung	Descripción
1	TOR00491	2		Vite autofilettante ST4.8X12	Self tapping screw ST4.8X12	Vis taraud ST4.8X12	Schraube, Blech ST4.8X12	Tornillo autorrosc. ST4.8X1
2	TOR00400	1		Staffa supporto claxon	Horn support bracket	Bride support avertisseur	Hupebefestigung	Brida soporte claxon
3	TOR00401	1		Portello bauletto	Front glove comp. door	Capot coffre av.	Handschuhfachklappe	Puertecilla maletero
4	TOR00402	1		Copertura Sx.	Cover, L.H.	Carter gauche	Rahmenabdeckung	Tapa izq.
5	TOR00403	1		Copertura Dx.	Cover, R.H.	Carter droit	Rahmenabdeckung, rechts	Tapa der.
6	TOR00493	2		Vite autofilettante ST4.8X20	Self tapping screw ST4.8X20	Vis taraud ST4.8X20	Schraube, Blech ST4.8X20	Tornillo autorrosc. ST4.8X2
7	TOR00404	1		Serratura sacca	Tool box lock	Serrure coffre		Cerradura
8	TOR00405	1		Clip	Clip	Clip	Clip	Clip
9	TOR00496	1		Vite autofilettante ST4.8×18	Self tapping screw ST4.8×18	Vis taraud ST4.8×18	Schraube, Blech ST4.8×18	Tornillo autorrosc. ST4.8×1
10	TOR00406	1		Bauletto anteriore	Front glove comp.	Coffre a l'av.	Gepäckfach vorne	Maleta del.
11	TOR00407	1		Gancio portacasco	Hook for helmet	Crochet porte-casque	Helmhaken	Gancho porta-casco
12	TOR00408	1		Protezione Sx.	L.H. protection	Protection gauche	Link Schutz	Protection izq.
13	TOR00409	1		Protezione Dx.	R.H. protection	Protection droite	Rechter Schutz	Protection der.

italjet moto	**COPERCHI MANUBRIO** **HANDLEBARS COVERS** **COUVERCLES GUIDON** **LENKERABDECKUNG** **TAPAS MANILLAR**	T. 43 **Torpedo 150**

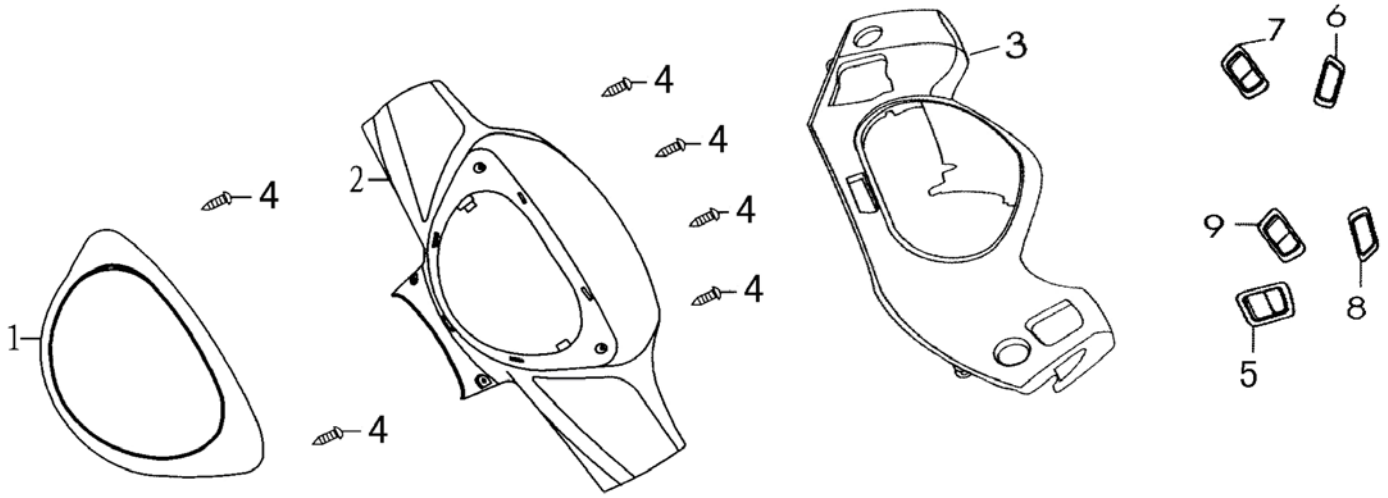

Pos. Nr. Pos. Pos. Pos.	Numero Number Numéro Nummer Número	Q.tà Q.ty Q.té M.ge C.ad	Nota Note Note Anm. Nota	Denominazione	Description	Désignation	Bezeichnung	Descripción
1	TOR00410	1		Cornice per faro	Rim for headlamp	Encadrement projecteur	Chromzierring	Cerquillo del faro
2	TOR00411	1		Coprimanubrio anteriore	Front handlebars cover	Cache direction AV.	Lenkerdeckel vorderer	Cubre manillar del.
3	TOR00412	1		Coprimanubrio posteriore	Rear handlebars cover	Cache direction AR.	Lenkerdeckel hinterer	Cubre manillar tras.
4	TOR00488	6		Coperchio contakm. ST4.2×12	Speed. kms. cover ST4.2×12	Couvercle comp. kil. ST4.2×12	Tachoglas ST4.2×12	Tapa cuentakm. ST4.2×12
5	TOR00413	1		Commutatore luci	Lights switch	Commutateur feux	Lichtschalter	Conmutador luces
6	TOR00414	1		Pulsante avviamento	Starting button	Poussoir de démarrage	Starterknopf	Botón arranque
7	TOR00415	1		Interruttore luci	Lights swich	Interrupteur feux	Lichtausschalter	Interruptor luces
8	TOR00416	1		Pulsante claxon	Horn button	Poussoir pour avertisseur	Hupendruckknopf	Botón claxon
9	TOR00417	1		Commutatore lampeggiatori	Turn signal lamps switch	Commutateur clignotants	Blinklichtschalter	Conmutador intermitentes

italjet moto	**IMPIANTO FRENO POSTERIORE** **REAR BRAKE SYSTEM** **CIRCUIT DE FREIN AV.** **HINTERE BREMSANLAGE** **INSTALACIÓN FRENO TRASERO**	**T. 44** **Torpedo 150**

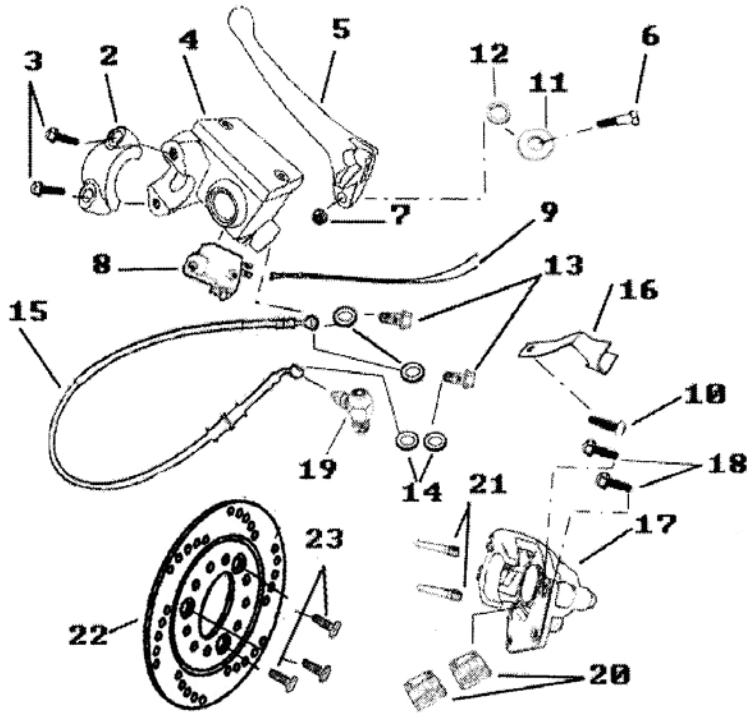

Pos. Nr. Pos. Pos. Pos.	Numero Number Numéro Nummer Número	Q.tà Q.ty Q.té M.ge C.ad	Nota Note Note Anm. Nota	Denominazione	Description	Désignation	Bezeichnung	Descripción
1	TOR00418	1		Impianto freno posteriore	Rear brake system	Circuit de frein AR.	Hintere bremsanlage	Instalación freno trasero
2	TOR00419	1		Cavallotto	U bolt	Etrier	Brücke	Brida
3	TOR00447	2		Bullone flangiato M6×22	Flanged bolt M6×22	Boulon de bride M6×22	Flanschenschraube M6×22	Perno de reborde M6×22
4	TOR00420	1		Pompa freno post.	Rear brake master cyl.	Mâitre cylindre fr. AR.	Hauptbremszylinder Hinterradbremse	Bomba fr. tras.
5	TOR00421	1		Leva sx.	Lever LH	Levier gauche	Hebel links	Palanca izq.
6	TOR00422	1		Bullone fiss. leva	Lever sec. bolt	Boulon fix. levier		Tornillo
7	TOR00479	1		Dado flangiato M6	Flanged nut M6	Ecrou bordé M6	Flanschmutter M6	Tuerca embridada M6
8	TOR00423	1		Interruttore stop	Stop switch	Interrupteur stop	Stopschalter	Interruptor stop
9	TOR00424	1		Cavetto	Wire	Câble	Kabel	Cable
10	TOR00483	1		Vite M4×12	Screw M4×12	Vis M4×12	Schraube M4×12	Tornillo M4×12
11	TOR00500	1		Rondella Ø4	Washer Ø4	Rondelle Ø4	U.Scheibe Ø4	Arandela Ø4
12	TOR00499	1		Rondella elastica Ø4	Spring Washer Ø4	Rondelle élastique Ø4	Federring Ø4	Arandela elástica Ø4
13	TOR00425	2		Vite forata	Banjo bolt	Vis creuse	Hohlschraube	Tornillo taladrado
14	TOR00426	4		Guarnizione in rame	Copper gasket	Joint en cuivre	Kupferdichtung	Junta de cobre
15	TOR00427	1		Tubazione freno posteriore	Rear brake pipe	Conduite frein arrière	Bremsleitung Hinterradbremse	Tuberìa freno trasero
16	TOR00428	1		Passatubo	Grommet	Passe-tube	Rohrdurchgang	Pasa-tubo
17	TOR00429	1		Pinza freno post.	Rear disk brake caliper	Etrier de frein AR.	Bremszange	Pinza del freno tras.
18	TOR00445	2		Bullone flangiato 8×25	Flanged bolt 8×25	Boulon de bride 8×25	Flanschenschraube 8×25	Perno de reborde 8×25
19	TOR00430	1		Gruppo ABS	ABS System	Système ABS	ABS System	Sistema ABS
20	TOR00431	1		Coppia pastiglie freno	Pads pair	Paire de plaquettes	Paar Bremsbeläge	Par pastillas
21	TOR00432	2		Perno	Pin	Pivot	Zapfen	Perno
22	TOR00433	1		Disco freno posteriore	Rear brake disc	Disque frein AR.	Hintere Bremsscheibe	Disco freno trasero
23	TOR00434	3		Vite fiss. disco freno	Brake disc fastening screw	Vis de fixation disque frein	Befestigungsschraube Bbremsscheibe	Tornillo fijación disco freno

italjet moto	**COPERCHIO SERBATOIO ACQUA** **WATER TANK COVER** **COUVERCLE RESERVOIR EAU** **DECKEL FÜR WASSERTANK** **TAPA DEPÓSITO AGUA**	T. 45 **Torpedo 150**

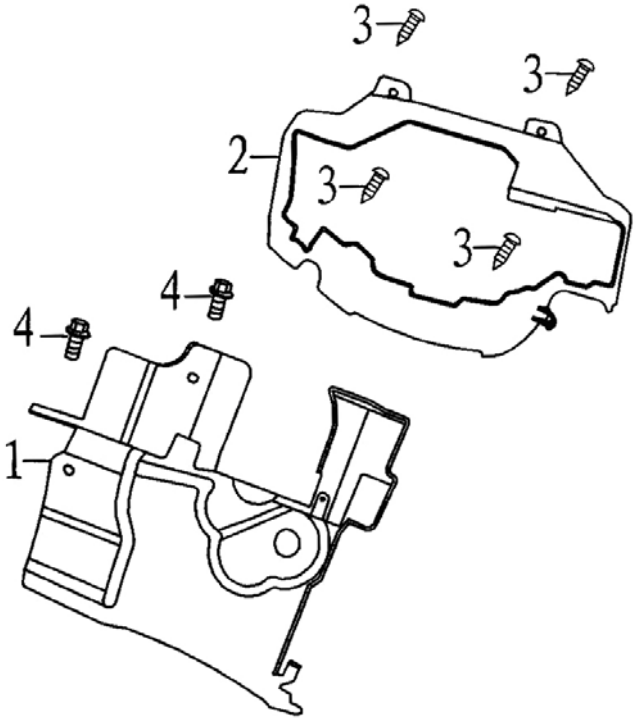

Pos. Nr. Pos. Pos. Pos.	Numero Number Numéro Nummer Número	Q.tà Q.ty Q.té M.ge C.ad	Nota Note Note Anm. Nota	Denominazione	Description	Désignation	Bezeichnung	Descripción
1	TOR00435	1		Coperchio serbatoio acqua	Water tank cover	Couvercle reservoir eau	Deckel für Wassertank	Tapa depósito agua
2	TOR00436	1		Coperchio serbatoio acqua	Water tank cover	Couvercle reservoir eau	Deckel für Wassertank	Tapa depósito agua
3	TOR00488	4		Coperchio contakm. ST4.2×12	Speed. kms. cover ST4.2×12	Couvercle comp. kil. ST4.2×12	Tachoglas ST4.2×12	Tapa cuentakm. ST4.2×12
4	TOR00446	2		Bullone flangiato M6×16	Flanged bolt M6×16	Boulon de bride M6×16	Flanschenschraube M6×16	Perno de reborde M6×16

italjet moto	**ATTREZZI DI CORREDO** **TOOLKIT** **TROUSSE À OUTILS** **WERKZEUG** **EQUIPO DE HERRAMIENTAS**	T. 46 **Torpedo 150**

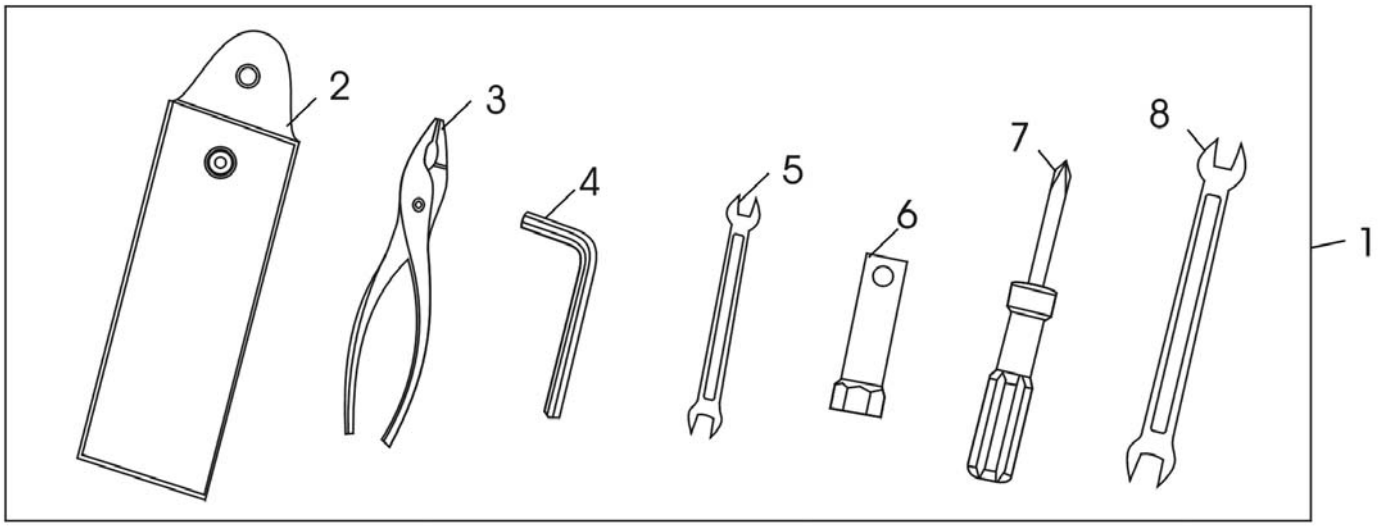

Pos. Nr. Pos. Pos. Pos.	Numero Number Numéro Nummer Número	Q.tà Q.ty Q.té M.ge C.ad	Nota Note Note Anm. Nota	Denominazione	Description	Désignation	Bezeichnung	Descripción
1	TOR00435	1		Coperchio serbatoio acqua	Water tank cover	Couvercle reservoir eau	Deckel für Wassertank	Tapa depósito agua
2	TOR00436	1		Coperchio serbatoio acqua	Water tank cover	Couvercle reservoir eau	Deckel für Wassertank	Tapa depósito agua
3	TOR00437	1		Pinza 165	Pliers 165	Pince 165	Zange 165	Alicates 165
4	TOR00438	1		Chiave a brugola	Allen wrench	Clé Allen	Sechskantschlüssel	Llave de imbus
5	TOR00439	1		Chiave inglese 10-12	Monkey wrench 10-12	Clef anglaise 10-12	Englischer Schraubenschlüssel 10-12	Llave inglesa 10-12
6	TOR00440	1		Chiave candela	Spark plug wrench	Cléf bougie	Zündkerzeschhlussel	Llave bujia
7	TOR00441	1		Cacciavite	Screwdriver	Tournevis	Schaubenzieher	Destornillador
8	TOR00442	1		Chiave inglese 12-14	Monkey wrench 12-14	Clef anglaise 12-14	Englischer Schraubenschlüssel 12-14	Llave inglesa 12-14

INDICE ALFANUMERICO
INDEX ALPHANUMERIQUE
ALPHABETIC INDEX
NUMMERVERZEICHNIS
INDICE ALFANUMERICO

Torpedo 150

Numero Numéro Number Nummer Número	N. Tavola Nr. planche Drawing No. Zeichnung Nr. N. Tabla	Pos. Pos. Loc. Pos. Pos.
TOR00001	T.1	19
TOR00001	T.1	6
TOR00002	T.1	3
TOR00003	T.1	8
TOR00004	T.1	17
TOR00005	T.1	22
TOR00006	T.3	3
TOR00006	T.1	20
TOR00007	T.1	15
TOR00008	T.1	7
TOR00009	T.3	16
TOR00010	T.3	12
TOR00011	T.3	10
TOR00012	T.3	14
TOR00013	T.3	5
TOR00014	T.3	7
TOR00015	T.3	4
TOR00016	T.3	13
TOR00017	T.3	15
TOR00018	T.3	11
TOR00019	T.3	20
TOR00020	T.6	10
TOR00020	T.13	12
TOR00020	T.8	4
TOR00020	T.7	27
TOR00020	T.3	17
TOR00021	T.3	9
TOR00022	T.3	8
TOR00023	T.3	21
TOR00024	T.1	27
TOR00025	T.7	26
TOR00026	T.4	14
TOR00026	T.16	5
TOR00026	T.14	1
TOR00026	T.1	9
TOR00027	T.6	14
TOR00028	T.6	19
TOR00029	T.6	16
TOR00030	T.6	17
TOR00031	T.6	18
TOR00032	T.6	12
TOR00033	T.7	22
TOR00034	T.7	23
TOR00035	T.7	4

Numero Numéro Number Nummer Número	N. Tavola Nr. planche Drawing No. Zeichnung Nr. N. Tabla	Pos. Pos. Loc. Pos. Pos.
TOR00036	T.7	2
TOR00037	T.7	3
TOR00038	T.7	10
TOR00039	T.7	29
TOR00040	T.5	8
TOR00041	T.6	13
TOR00042	T.7	15
TOR00043	T.7	16
TOR00044	T.7	18
TOR00045	T.7	19
TOR00046	T.7	17
TOR00047	T.5	1
TOR00048	T.5	7
TOR00049	T.5	9
TOR00050	T.5	6
TOR00051	T.7	9
TOR00051	T.5	10
TOR00052	T.5	2
TOR00053	T.5	3
TOR00058	T.5	4
TOR00059	T.5	5
TOR00060	T.9	5
TOR00061	T.9	4
TOR00062	T.9	6
TOR00063	T.9	3
TOR00064	T.10	6
TOR00065	T.10	10
TOR00066	T.10	9
TOR00067	T.9	8
TOR00068	T.10	11
TOR00069	T.6	2
TOR00069	T.10	8
TOR00070	T.6	3
TOR00070	T.10	7
TOR00071	T.11	3
TOR00071	T.9	7
TOR00072	T.14	4
TOR00073	T.14	7
TOR00074	T.14	15
TOR00075	T.14	8
TOR00076	T.14	9
TOR00077	T.14	12
TOR00078	T.14	14
TOR00079	T.14	10

Numero Numéro Number Nummer Número	N. Tavola Nr. planche Drawing No. Zeichnung Nr. N. Tabla	Pos. Pos. Loc. Pos. Pos.
TOR00080	T.14	11
TOR00081	T.14	5
TOR00082	T.15	1
TOR00083	T.15	9
TOR00084	T.15	8
TOR00085	T.15	11
TOR00086	T.15	12
TOR00087	T.15	10
TOR00087	T.4	3
TOR00088	T.15	14
TOR00089	T.15	6
TOR00090	T.15	7
TOR00091	T.15	4
TOR00092	T.8	2
TOR00092	T.15	5
TOR00092	T.7	7
TOR00093	T.15	13
TOR00094	T.16	3
TOR00095	T.16	2
TOR00096	T.16	4
TOR00097	T.7	14
TOR00097	T.16	7
TOR00098	T.9	9
TOR00099	T.16	6
TOR00100	T.9	10
TOR00101	T.13	8
TOR00102	T.3	22
TOR00103	T.7	24
TOR00104	T.7	21
TOR00105	T.11	4
TOR00106	T.12	17
TOR00107	T.12	9
TOR00108	T.1	12
TOR00109	T.1	28
TOR00110	T.1	26
TOR00111	T.1	25
TOR00112	T.4	6
TOR00113	T.6	11
TOR00114	T.7	20
TOR00115	T.7	5
TOR00116	T.1	23
TOR00117	T.4	11
TOR00118	T.1	21
TOR00119	T.1	5

INDICE ALFANUMERICO
INDEX ALPHANUMERIQUE
ALPHABETIC INDEX
NUMMERVERZEICHNIS
INDICE ALFANUMERICO

Torpedo 150

Numero Numéro Number Nummer Número	N. Tavola Nr. planche Drawing No. Zeichnung Nr. N. Tabla	Pos. Pos. Loc. Pos. Pos.
TOR00120	T.3	1
TOR00121	T.3	2
TOR00122	T.6	15
TOR00123	T.7	28
TOR00124	T.8	3
TOR00125	T.8	1
TOR00126	T.10	5
TOR00127	T.14	6
TOR00128	T.14	2
TOR00129	T.16	1
TOR00130	T.1	11
TOR00131	T.1	10
TOR00132	T.1	24
TOR00133	T.1	29
TOR00134	T.1	1
TOR00135	T.1	2
TOR00136	T.1	18
TOR00137	T.2	2
TOR00138	T.2	1
TOR00139	T.2	4
TOR00140	T.2	9
TOR00141	T.2	6
TOR00142	T.2	8
TOR00143	T.2	5
TOR00144	T.2	7
TOR00145	T.2	3
TOR00146	T.2	10
TOR00147	T.3	19
TOR00148	T.4	1
TOR00149	T.4	4
TOR00150	T.4	2
TOR00151	T.4	7
TOR00152	T.4	23
TOR00153	T.7	8
TOR00154	T.7	1
TOR00155	T.7	11
TOR00156	T.8	6
TOR00157	T.6	8
TOR00158	T.6	4
TOR00159	T.6	6
TOR00160	T.6	1
TOR00161	T.6	9
TOR00162	T.9	1
TOR00163	T.9	2

Numero Numéro Number Nummer Número	N. Tavola Nr. planche Drawing No. Zeichnung Nr. N. Tabla	Pos. Pos. Loc. Pos. Pos.
TOR00164	T.10	1
TOR00165	T.11	0
TOR00166	T.11	1
TOR00167	T.11	2
TOR00168	T.11	6
TOR00169	T.11	7
TOR00170	T.11	8
TOR00171	T.11	9
TOR00172	T.11	10
TOR00173	T.11	5
TOR00174	T.12	0
TOR00175	T.12	3
TOR00176	T.12	6
TOR00177	T.12	7
TOR00178	T.12	8
TOR00179	T.12	4
TOR00180	T.12	5
TOR00181	T.12	15
TOR00182	T.12	14
TOR00183	T.12	13
TOR00184	T.12	1
TOR00185	T.12	2
TOR00186	T.12	10
TOR00187	T.12	16
TOR00188	T.12	20
TOR00189	T.12	22
TOR00190	T.12	18
TOR00191	T.12	19
TOR00192	T.12	21
TOR00193	T.12	23
TOR00194	T.12	24
TOR00195	T.13	3
TOR00196	T.13	5
TOR00197	T.13	10
TOR00198	T.13	11
TOR00199	T.13	7
TOR00200	T.17	1
TOR00201	T.4	8
TOR00202	T.4	17
TOR00203	T.4	12
TOR00204	T.4	16
TOR00205	T.4	10
TOR00206	T.4	19
TOR00207	T.4	20

Numero Numéro Number Nummer Número	N. Tavola Nr. planche Drawing No. Zeichnung Nr. N. Tabla	Pos. Pos. Loc. Pos. Pos.
TOR00208	T.4	21
TOR00209	T.4	22
TOR00210	T.4	18
TOR00211	T.13	1
TOR00212	T.13	4
TOR00213	T.10	2
TOR00214	T.10	3
TOR00215	T.10	4
TOR00216	T.18	1
TOR00217	T.18	3
TOR00218	T.18	6
TOR00219	T.18	7
TOR00220	T.18	9
TOR00221	T.18	11
TOR00222	T.18	12
TOR00223	T.18	13
TOR00224	T.18	16
TOR00225	T.18	17
TOR00226	T.19	2
TOR00227	T.19	3
TOR00228	T.19	6
TOR00229	T.19	7
TOR00230	T.19	8
TOR00231	T.19	9
TOR00232	T.19	10
TOR00233	T.19	11
TOR00234	T.19	12
TOR00235	T.19	13
TOR00236	T.19	14
TOR00237	T.19	15
TOR00238	T.19	17
TOR00239	T.19	18
TOR00240	T.20	1
TOR00241	T.20	2
TOR00242	T.20	3
TOR00243	T.20	4
TOR00244	T.20	5
TOR00245	T.20	6
TOR00246	T.20	7
TOR00247	T.20	8
TOR00248	T.20	10
TOR00249	T.20	11
TOR00250	T.21	1
TOR00251	T.21	2

INDICE ALFANUMERICO
INDEX ALPHANUMERIQUE
ALPHABETIC INDEX
NUMMERVERZEICHNIS
INDICE ALFANUMERICO

Torpedo 150

Numero Numéro Number Nummer Número	N. Tavola Nr. planche Drawing No. Zeichnung Nr. N. Tabla	Pos. Pos. Loc. Pos. Pos.
TOR00252	T.21	4
TOR00253	T.21	6
TOR00254	T.21	7
TOR00255	T.21	8
TOR00256	T.21	9
TOR00257	T.21	10
TOR00258	T.21	11
TOR00259	T.21	12
TOR00260	T.21	13
TOR00261	T.21	14
TOR00262	T.21	15
TOR00263	T.21	16
TOR00264	T.21	17
TOR00265	T.21	18
TOR00266	T.22	1
TOR00267	T.22	3
TOR00268	T.22	4
TOR00269	T.22	5
TOR00270	T.22	6
TOR00271	T.22	7
TOR00272	T.22	8
TOR00273	T.22	9
TOR00274	T.22	11
TOR00275	T.22	12
TOR00276	T.22	13
TOR00277	T.22	14
TOR00278	T.22	16
TOR00279	T.22	17
TOR00280	T.22	18
TOR00281	T.22	19
TOR00282	T.23	3
TOR00283	T.23	5
TOR00284	T.23	6
TOR00285	T.23	7
TOR00286	T.23	8
TOR00287	T.23	9
TOR00288	T.23	10
TOR00289	T.23	11
TOR00290	T.23	12
TOR00291	T.24	1
TOR00292	T.24	2
TOR00293	T.24	3
TOR00294	T.24	4
TOR00295	T.24	5

Numero Numéro Number Nummer Número	N. Tavola Nr. planche Drawing No. Zeichnung Nr. N. Tabla	Pos. Pos. Loc. Pos. Pos.
TOR00296	T.25	2
TOR00297	T.25	4
TOR00298	T.25	5
TOR00299	T.25	6
TOR00300	T.25	8
TOR00301	T.25	9
TOR00302	T.25	10
TOR00303	T.25	11
TOR00304	T.25	12
TOR00305	T.25	13
TOR00306	T.25	14
TOR00307	T.25	16
TOR00308	T.26	1
TOR00309	T.26	5
TOR00310	T.26	6
TOR00311	T.26	7
TOR00312	T.26	8
TOR00313	T.27	1
TOR00314	T.27	2
TOR00315	T.27	3
TOR00316	T.27	7
TOR00317	T.28	1
TOR00318	T.28	4
TOR00319	T.29	3
TOR00320	T.29	4
TOR00321	T.29	7
TOR00322	T.29	8
TOR00323	T.29	9
TOR00324	T.29	10
TOR00325	T.29	11
TOR00326	T.29	12
TOR00327	T.29	1
TOR00328	T.29	2
TOR00329	T.30	1
TOR00330	T.30	2
TOR00331	T.30	4
TOR00332	T.30	5
TOR00333	T.30	6
TOR00334	T.30	8
TOR00335	T.30	9
TOR00336	T.30	13
TOR00337	T.30	14
TOR00338	T.30	15
TOR00339	T.30	16

Numero Numéro Number Nummer Número	N. Tavola Nr. planche Drawing No. Zeichnung Nr. N. Tabla	Pos. Pos. Loc. Pos. Pos.
TOR00340	T.30	17
TOR00341	T.30	19
TOR00342	T.30	20
TOR00343	T.30	21
TOR00344	T.30	22
TOR00345	T.31	1
TOR00346	T.31	2
TOR00347	T.31	3
TOR00348	T.31	4
TOR00349	T.31	5
TOR00350	T.31	6
TOR00351	T.31	7
TOR00352	T.31	9
TOR00353	T.31	10
TOR00354	T.31	11
TOR00355	T.31	12
TOR00356	T.31	13
TOR00357	T.31	16
TOR00358	T.32	1
TOR00359	T.32	3
TOR00360	T.32	4
TOR00361	T.32	5
TOR00362	T.32	6
TOR00363	T.32	7
TOR00364	T.32	8
TOR00365	T.32	10
TOR00366	T.33	2
TOR00367	T.33	3
TOR00368	T.33	4
TOR00369	T.33	5
TOR00370	T.33	6
TOR00371	T.33	7
TOR00372	T.33	9
TOR00373	T.34	1
TOR00374	T.34	2
TOR00375	T.34	3
TOR00376	T.34	4
TOR00377	T.34	5
TOR00378	T.34	6
TOR00379	T.35	1
TOR00380	T.35	3
TOR00381	T.35	4
TOR00382	T.36	1
TOR00383	T.36	3

INDICE ALFANUMERICO
INDEX ALPHANUMERIQUE
ALPHABETIC INDEX
NUMMERVERZEICHNIS
INDICE ALFANUMERICO

Torpedo 150

Numero Numéro Number Nummer Número	N. Tavola Nr. planche Drawing No. Zeichnung Nr. N. Tabla	Pos. Pos. Loc. Pos. Pos.
TOR00384	T.36	4
TOR00385	T.36	6
TOR00386	T.36	7
TOR00387	T.36	8
TOR00388	T.37	1
TOR00389	T.37	2
TOR00390	T.37	4
TOR00391	T.37	5
TOR00392	T.37	9
TOR00393	T.38	1
TOR00394	T.38	3
TOR00395	T.39	1
TOR00396	T.39	3
TOR00397	T.39	5
TOR00398	T.40	1
TOR00399	T.41	1
TOR00400	T.42	2
TOR00401	T.42	3
TOR00402	T.42	4
TOR00403	T.42	5
TOR00404	T.42	7
TOR00405	T.42	8
TOR00406	T.42	10
TOR00407	T.42	11
TOR00408	T.42	12
TOR00409	T.42	13
TOR00410	T.43	1
TOR00411	T.43	2
TOR00412	T.43	3
TOR00413	T.43	5
TOR00414	T.43	6
TOR00415	T.43	7
TOR00416	T.43	8
TOR00417	T.43	9
TOR00418	T.44	1
TOR00419	T.44	2
TOR00420	T.44	4
TOR00421	T.44	5
TOR00422	T.44	6
TOR00423	T.44	8
TOR00424	T.44	9
TOR00425	T.44	13
TOR00426	T.44	14
TOR00427	T.44	15

Numero Numéro Number Nummer Número	N. Tavola Nr. planche Drawing No. Zeichnung Nr. N. Tabla	Pos. Pos. Loc. Pos. Pos.
TOR00428	T.44	16
TOR00429	T.44	17
TOR00430	T.44	19
TOR00431	T.44	20
TOR00432	T.44	21
TOR00433	T.44	22
TOR00434	T.44	23
TOR00435	T.45	1
TOR00435	T.46	1
TOR00436	T.46	2
TOR00436	T.45	2
TOR00437	T.46	3
TOR00438	T.46	4
TOR00439	T.46	5
TOR00440	T.46	6
TOR00441	T.46	7
TOR00442	T.46	8
TOR00443	T.36	5
TOR00444	T.4	5
TOR00445	T.44	18
TOR00446	T.45	4
TOR00447	T.44	3
TOR00447	T.30	3
TOR00448	T.30	18
TOR00449	T.26	9
TOR00449	T.26	2
TOR00449	T.26	3
TOR00450	T.29	6
TOR00451	T.21	3
TOR00452	T.23	1
TOR00452	T.19	5
TOR00453	T.19	4
TOR00454	T.18	14
TOR00455	T.23	13
TOR00456	T.37	6
TOR00456	T.39	6
TOR00457	T.22	10
TOR00458	T.18	2
TOR00458	T.31	14
TOR00458	T.22	2
TOR00458	T.28	5
TOR00458	T.25	7
TOR00458	T.21	5
TOR00459	T.40	2

Numero Numéro Number Nummer Número	N. Tavola Nr. planche Drawing No. Zeichnung Nr. N. Tabla	Pos. Pos. Loc. Pos. Pos.
TOR00459	T.25	1
TOR00460	T.22	15
TOR00461	T.18	5
TOR00462	T.18	8
TOR00463	T.18	10
TOR00463	T.31	15
TOR00464	T.41	2
TOR00465	T.23	4
TOR00466	T.35	6
TOR00467	T.15	2
TOR00468	T.1	14
TOR00469	T.13	6
TOR00470	T.1	13
TOR00471	T.13	9
TOR00472	T.13	2
TOR00473	T.15	15
TOR00474	T.12	11
TOR00475	T.23	2
TOR00475	T.29	5
TOR00475	T.18	15
TOR00476	T.31	8
TOR00477	T.37	3
TOR00477	T.25	3
TOR00477	T.18	4
TOR00478	T.24	6
TOR00479	T.44	7
TOR00479	T.30	7
TOR00480	T.3	6
TOR00480	T.1	4
TOR00481	T.25	15
TOR00482	T.20	9
TOR00483	T.30	10
TOR00483	T.44	10
TOR00484	T.30	23
TOR00485	T.19	16
TOR00486	T.19	1
TOR00487	T.36	2
TOR00488	T.38	2
TOR00488	T.43	4
TOR00488	T.37	10
TOR00488	T.45	3
TOR00489	T.32	2
TOR00489	T.34	7
TOR00489	T.35	5

Numero Numéro Number Nummer Número	N. Tavola Nr. planche Drawing No. Zeichnung Nr. N. Tabla	Pos. Pos. Loc. Pos. Pos.
TOR00489	T.28	2
TOR00490	T.39	2
TOR00491	T.42	1
TOR00491	T.40	3
TOR00492	T.28	3
TOR00493	T.42	6
TOR00494	T.33	1
TOR00495	T.33	8
TOR00496	T.42	9
TOR00497	T.26	4
TOR00498	T.37	8
TOR00499	T.30	12
TOR00499	T.44	12
TOR00500	T.44	11
TOR00500	T.30	11
TOR00501	T.32	9
TOR00502	T.1	16
TOR00504	T.4	15
TOR00505	T.27	5
TOR00506	T.27	6
TOR00507	T.27	4
TOR00508	T.7	25
TOR00508	T.8	7
TOR00509	T.14	13
TOR00510	T.6	5
TOR00511	T.15	3
TOR00512	T.6	7
TOR00513	T.14	3
TOR00514	T.12	12
TOR00515	T.37	7
TOR00516	T.3	18
TOR00517	T.7	6
TOR00518	T.4	9
TOR00519	T.4	13
TOR00520	T.8	5
TOR00521	T.35	2
TOR00522	T.39	4
TOR00523	T.40	4